ОБЩЕСТВО С ОГРАНИЧЕННОЙ ОТВЕТСТВЕННОСТЬЮ

’’АС – нова’’

Член СРО А «МОПО»

Заказчик: ООО «Капитал - Финанс»

Многоэтажный многоквартирный жилой дом по адресу: Тамбовская область, Тамбовский муниципальный район, сельское поселение Цнинский сельсовет, поселок Строитель, улица Придорожная, №3

ПРОЕКТНАЯ ДОКУМЕНТАЦИЯ

Раздел 2 Схема планировочной организации земельного участка

30-18 – ПЗУ
ТОМ 2

Тамбов, 2019

РОССИЙСКАЯ ФЕДЕРАЦИЯ
ОБЩЕСТВО С ОГРАНИЧЕННОЙ ОТВЕТСТВЕННОСТЬЮ
''АС – нова''
Член СРО А «МОПО»
Заказчик: ООО «Капитал - Финанс»

Многоэтажный многоквартирный жилой дом по адресу: Тамбовская область, Тамбовский муниципальный район, сельское поселение Цнинский сельсовет, поселок Строитель, улица Придорожная, №3

ПРОЕКТНАЯ ДОКУМЕНТАЦИЯ

Раздел 2 Схема планировочной организации земельного участка

30-18 – ПЗУ
ТОМ 2

Главный инженер проекта: Ю.А. Илясов

Тамбов 2019

Содержание раздела ПЗУ

№ п/п	Наименование	Номер стр.	Примечание
	Титульный лист		
30-18- ПЗУ - С	Содержание раздела	2	
30-18- ПЗУ-СП	Состав проектной документации	3	
30-18- ПЗУ-ПЗ	Текстовая часть	5	
30-18- ПЗУ	Графическая часть	9	

Взам. инв. N

Подп. и дата

Инв. N подл.

Изм.	Кол.уч.	Лист	N док.	Подп.	Дата
Разраб.		Архипова А.А.			18.04.19
ГАП		Гаврилов А.Т.			

30-18- ПЗУ-С

Содержание

стадия	лист	листов
П	1	

ООО АС НОВА

СОСТАВ ПРОЕКТНОЙ ДОКУМЕНТАЦИИ

Номер тома	Обозначение	Наименование	Примечание
1	30-18- ПЗ	Раздел 1: Пояснительная записка	
2	30-18- ПЗУ	Раздел 2: Схема планировочной организации земельного участка	
3	30-18– АР	Раздел 3: Архитектурные решения	
3.1	30-18– АР3.1	Книга 1: Секция 1	
3.2	30-18– АР3.2	Книга 2: Секция 2	
3.3	30-18– АР3.3	Книга 3: Секция 3	
3.3	30-18– АР3.4	Книга 4: Секция 4,5	
	30-18– КР	Раздел 4: Конструктивные и объемно-планировочные решения.	
4.1	30-18– КР1	Книга 1: Секция 1	
4.2	30-18– КР2	Книга 2: Секция 2	
4.3	30-18– КР3	Книга 3: Секция 3	
4.4	30-18– КР4	Книга 4: Секция 4,5	
		Раздел 5: Сведения об инженерном оборудовании, о сетях инженерно-технического обеспечения, перечень инженерно-технических мероприятий, содержание технологических решений	
	30-18– ИОС1	Подраздел 1: Система электроснабжения.	
5.1.1	30-18– ИОС1.1	Книга 1: Система электроснабжения 6, 0,4 кВ, ТП	
5.1.1.1	30-18– ИОС1.1.1	Часть 1: Система электроснабжения 6 кВ	
5.1.1.2	30-18– ИОС1.1.2	Часть 2: Трансформаторная подстанция	
5.1.1.3	30-18– ИОС1.1.3	Часть 3: Система электроснабжения 0,4 кВ	
5.1.2	30-18- ИОС1.2	Книга 2: Система электроснабжения.	
	30-18– ИОС2	Подраздел 2: Система водоснабжения	
5.2.1	30-18– ИОС2.1	Книга 1: Наружные сети водоснабжения	
5.2.2	30-18– ИОС2.2	Книга 2: Внутреннее водоснабжение	
	30-18– ИОС3	Подраздел 3: Система водоотведения	
5.2.1	30-18– ИОС3.1	Книга 1: Наружные сети водоотведения	
5.2.2	30-18– ИОС3.2	Книга 2: Внутреннее водоотведение	
5.4	30-18– ИОС4	Подраздел 4: Отопление, вентиляция	
5.4.1	30-18– ИОС4.1	Книга 1: Секция 1	
5.4.2	30-18– ИОС4.2	Книга 2: Секция 2	
5.4.3	30-18– ИОС4.3	Книга 3: Секция 3	
5.4.4	30-18– ИОС4.4	Книга 4: Секция 4,5	
5.5	30-18- ИОС5	Подраздел 5: Сети связи	
5.5.1	30-18- ИОС5.1	Книга 1: Сети связи	
5.5.2	30-18- ИОС5.2	Книга 2: Пожарная сигнализация	
5.6	30-18– ИОС6	Подраздел 6: Система газоснабжения	Выполнен АО «Газпром газораспределение Тамбов»
5.7	30-18– ИОС7	Подраздел 7: Технологические решения.	
6	30-18– ПОС	Раздел 6: Проект организации строительства	Не выполняется

Взам. инв. N

Подп. и дата

Инв. N подл.

Изм.	Кол.уч.	Лист	N док.	Подп.	Дата
Разраб.		Архипова А.А.			18.04.19
ГАП		Гаврилов А.Т.			

30-18- ПЗУ-СП

Состав проектной документации

стадия	лист	листов
П	1	

ООО АС НОВА

СОСТАВ ПРОЕКТНОЙ ДОКУМЕНТАЦИИ (ПРОДОЛЖЕНИЕ)

		Раздел 7: Проект организации работ по сносу или демонтажу объектов капитального строительства	Не выполняется
8	30-18- ООС	Раздел 8: Перечень мероприятий по охране окружающей среды	
9	30-18-МПБ	Раздел 9: Мероприятия по обеспечению пожарной безопасности	
10	30-18- ОДИ	Раздел 10: Мероприятия по обеспечению доступа инвалидов	
10.1	30-18- ТБЭ	Раздел 10.1: Требования к обеспечению безопасной эксплуатации объекта капитального строительства	
11		Раздел 11: Смета на строительство объектов капитального строительства	
11.1	30-18- ЭФ	Раздел 11.1: Мероприятия по обеспечению требований энергетической эффективности и требований оснащенности зданий, строений и сооружений приборами учета используемых энергетических ресурсов	
11.2	30-18- ПКР	Раздел 11.2: Сведения о нормативной периодичности выполнения работ по капитальному ремонту многоквартирного дома	
		Раздел 12.1: Мероприятия по обеспечению промышленной безопасности опасного производственного объекта	Не выполняется

Главный инженер проекта Ю.А. Илясов

Взам. инв. N

Подп. и дата

Инв. N подл.

Пояснительная записка

1. Основные решения по генеральному плану

Проект строительства многоэтажного многоквартирного жилого дома по адресу: Тамбовская область, Тамбовский муниципальный район, сельское поселение Цнинский сельсовет, поселок Строитель, улица Придорожная, №3 разработан на основании:

- задания на проектирование, утвержденного заказчиком;
- технических условий на инженерное обеспечение;
- градостроительного плана земельного участка № RU68520000-30 от 29.03.2019г.;
- постановления администрации Цнинского сельсовета Тамбовского района Тамбовской области № 110 от 08.04.2019г.;

Отведённый участок под проектирование с кадастровым номером 68:20:5530001:883 площадью 10135,0 кв.м. расположен в северо-восточной части поселка Строитель, в зоне Ж-4 (зона застройки многоэтажными жилыми домами (9 этажей и более), согласно карте градостроительного зонирования Муниципального образования "Цнинский сельсовет" Тамбовского района Тамбовской области (по данным сайта дминистрации Тамбовского района Тамбовской области). На сегодняшний день в данном районе города ведется интенсивное строительство и проектирование общественных и жилых зданий.

На момент проектирования участок под размещение жилого дома свободен от строений и ограничен:

- с севера - территорией ГСК "Мечта" и земельными участками, отведенными под строительство жилого дома и ШРП;
- с востока - территорией ГСК "Мечта";
- с юга - территорией среднеэтажной застройки;
- с запада - земельными участками, отведенными под строительство жилого дома и общественного здания.

Генеральный план выполнен на топографической основе в масштабе 1:500, с сечением рельефа через 0,5 метра.

Рельеф участка имеет перепад высот с отметки 122.60 до 120.00 с понижением в северную часть участка.

Проектом предлагается размещение на отведенном участке пятисекционного 9-этажного жилого дома. Жилой дом является частью проектируемой жилой группы. Трансформаторная подстанция, повысительная насосная станция и ШРП размещаются на дворовой территории жилой группы. Проектируемое здание отделено от существующих зданий пожарными разрывами.

Въезд на дворовую территорию организован с ул. Астраханской по проектируемому проезду шириной 6 метров. Проектом предусмотрен проезд с внешней стороны жилого дома шириной 6,0 метров. Также предусмотрен внутридворовый укрепленный тротуар шириной 4,2 метров для проезда пожарной техники. Проезды проектируются в соответствии с СП 4.13130.2013 "Системы противопожарной защиты. Ограничение распространения пожара на объектах защиты. Требования к объемно-планировочным и конструктивным решениям", п. 8.6.

Движение общественного транспорта (автобусов, троллейбусов и маршрутных такси) осуществляется по улице Астраханская. Остановки для общественного транспорта находятся в пешеходной доступности на ул. Астраханская. Основной доступ пешеходов осуществляется по существующим и проектируемым пешеходным тротуарам шириной 2,00-4,20 метра.

Согласно расчету стоянок автомобилей, приведенному в графической части проекта, с внешней стороны жилого дома предусматриваются три гостевые автостоянки по 9 маш/мест, две гостевые автостоянки по 10 маш/мест, одна автостоянка на 3 маш/места и одна автостоянка на 7 маш/мест вдоль проектируемого проезда. Общая вместимость проектируемых автостоянок - 57 автомобилей (из них шесть парковочных мест для маломобильных групп населения).

На дворовой территории размещаются детские игровые площадки, площадки для отдыха взрослых.

Проектируемая площадка для мусоросборников МК-1 (площадка на 5 мусорных контейнеров объемом 0,75 м^3) располагается вне дворовой территории с северной стороны участка. Площадка расположена с учетом нормируемого расстояния от окон жилого дома.

Технико-экономические показатели

№ п/п	Наименование	Ед. изм.	Кол-во в границах ГПЗУ	% (в границах ГПЗУ)	Кол-во в границах проектирования (включая ГПЗУ)	% (в границах проектиро-вания)
1	Площадь земельного участка	м^2	10 135,0	100,0	10 430,0	100,0
2	Площадь застройки проектируемого многоэтажного многоквартирного жилого дома по адресу: Тамбовская область, Тамбовский муниципальный район, сельское поселение Цнинский сельсовет, поселок Строитель, улица Придорожная, №3	м^2	2 306,0	23,0	2 306,0	22,0
3	Площадь покрытий	м^2	4 434,0	44,0	4 729,0	45,0
4	Площадь озеленения	м^2	3 395,0	33,0	3 395,0	33,0

2. Санитарно-защитные зоны.

Расстояние от гаражей боксового типа на 38 маш/мест до объекта строительства составляет 18,6 метров, что не превышает нормы (согласно СанПиН 2.2.1/2.1.1.1200-03 «Санитарно-защитные зоны и санитарная классификация предприятий, сооружений и иных объектов» п.7.1.12, табл.7.1.1). Проектируемая трансформаторная подстанция располагается на расстоянии 64,0 метра от проектируемого жилого дома, что не превышает нормы (согласно приложению Правил установления охранных зон объектов электросетевого хозяйства и особых условий использования земельных участков, расположенных в границах таких зон).

3. Вертикальная планировка.

Проект вертикальной планировки разработан методом проектных горизонталей, построенных через 0,1 м, на топографической основе в масштабе М 1:500.

Вертикальная планировка предусматривает максимальное сохранение существующего рельефа с использованием его особенностей. Отвод поверхностных вод от здания осуществляется по проектируемым проездам по направлению естественного уклона открытым способом в северную часть участка, далее на существующий проезд.

Минимальный продольный уклон проектируемого асфальтобетонного покрытия равен 0.005, максимальный продольный уклон дорожного покрытия на благоустраиваемой территории - 0.013.

Планировочные отметки приняты из расчета минимальных земляных работ по срезке и насыпи грунта.

Вертикальная привязка выполняется от городской системы реперов.

Ноль первого этажа жилого дома принят на отметке 123.50.

4. Озеленение и благоустройство.

При благоустройстве дворовой и прилегающей территории предусматривается организация детских игровых площадок, площадок для отдыха и гостевых автостоянок для временного хранения транспортных средств.

Комплекс работ по благоустройству жилого дома включает:

- выполнение проездов с асфальтобетонным покрытием;
- организацию тротуарной зоны и дворовых тротуаров с покрытием вибропрессованной тротуарной плиткой;
- установку дорожных знаков на территории автостоянки (место для инвалидов);
- выполнение дорожной разметки в соответствии с установленными государственными стандартами;
- размещение трех гостевых автостоянок по 9 маш/мест, двух гостевых автостоянок по 10 маш/мест, одной автостоянки на 3 маш/места и одной автостоянки на 7 маш/мест (из них шесть парковочных мест для маломобильных групп населения) вдоль проектируемого проезда;
- понижение бордюрного камня (шириной не менее 1,5 м) в местах пешеходных переходов для маломобильных групп населения;
- размещение на дворовой территории детских игровых площадок и площадок для отдыха с размещением малых архитектурных форм и оборудования на нормируемом расстоянии от окон жилых домов;
- установку светильников над входами в подъезды жилого дома. Освещение дворовых площадок и проектируемого въезда на дворовую территорию осуществляется светодиодными светильниками ДО 12-50 Space/4,0h, устанавливаемых над козырьками подъездов (см. раздел ИОС-1.2 "Система электроснабжения").
- озеленение дворовой и прилегающей территории с устройством газонов, посадкой кустарников и деревьев.

Площадки для игр и отдыха отделяются от дворовых автостоянок - живой изгородью (жимолость) высотой 1 м. Работы по озеленению территории запроектированы исходя из возможностей Тамбовского треста "Зеленстрой".

Кустарники высаживаются на участках, свободных от действующих и проектных коммуникаций.

В проекте используются малые архитектурные формы и оборудование фирмы "Атрикс" - игровое оборудование, скамейки, урны. Допускается возможность применения подобного оборудования с аналогичными техническими характеристиками других фирм-изготовителей.

5. Инженерно-техническое обеспечение территории.

Проектом предусмотрено подключение объекта ко всем необходимым инженерным сетям (водопроводу, канализации, газопроводу, электроснабжению). Запроектированы широкие коридоры для прокладки инженерных сетей вдоль улиц и по дворовой территории вдоль проектируемой жилой застройки. Прокладка всех сетей до объекта предусмотрена подземно.

С северо-западной стороны жилого дома предусмотрено размещение трансформаторной подстанции, повысительной насосной станции и шрп. Подключение проектируемых сетей предусматривается к существующим магистральным городским сетям.

6. Мероприятия по рекультивации земельного участка.

Согласно данным инженерно-геологических изысканий, выполненных ООО "Воронежстройизыскания" в 2018г., верхний слой почвенного покрова - насыпной грунт из смеси суглинка, песка, чернозема с включениями металла, дерева и прочего мусора (мощность 1,8 - 2,2 м) - подлежит снятию на участках котлована. Таким образом, верхний слой - малопродуктивный, поэтому снятие растительного слоя для дальнейшего использования при благоустройстве нецелесообразно.

Избыток неплодородного и непригодного для обратной засыпки пазух фундаментов грунта, подлежит вывозу за пределы строительной площадки на лицензированный полигон ТБО. При работах по озеленению территории необходимо транспортировать на участок плодородный грунт.

7. Расчет количества образования твердых бытовых отходов

Согласно СП 42.13330.2016 Градостроительство. Планировка и застройка городских и сельских поселений, утвержденному приказом Министерства строительства и жилищно-коммунального хозяйства Российской Федерации от 30 декабря 2016 г. № 1034/пр.

Нормы накопления коммунальных отходов

Коммунальные отходы (твердые)	Количество бытовых отходов, чел/год	
	кг	л
от жилых зданий, оборудованных водопроводом, канализацией, центральным отоплением и газом	190 - 225	900-1000

Общая площадь квартир проектируемого жилого дома - 12 267,9 кв.м. Тип жилого дома по уровню комфорта - эконом класс (по заданию на проектирование). Норма площади квартир в расчете на одного человека для жилого дома эконом-класса составляет 30 кв.м. (согласно п. 5.1, табл.2). Следовательно, в проектируемом жилом доме будут проживать 409 человек.

Количество твердых бытовых отходов определяем следующим расчетом:

Gотх/год = N x n, (л/год) где

N - количество проживающих, чел;

n - удельный показатель образования твердых бытовых отходов на одного человека, (1100л на 1 человека/год - см. таблицу).

Gотх/год = 409 x n = 409x1000= 409000 л/год.

Gотх/сут= 409000л/год/365= 1121 л/сут.

Объем мусорного контейнера - 0,75м^3. Следовательно, требуемое количество мусорных контейнеров определяем следующим расчетом:

1121л/сут / 750л=1,5

Всего по расчету требуется разместить 2 мусорных контейнера объемом 0,75м^3.

Проектом предусматривается размещение мусорной площадки на 5 мусорных контейнеров объемом 0,75 м^3.

Ситуационный план

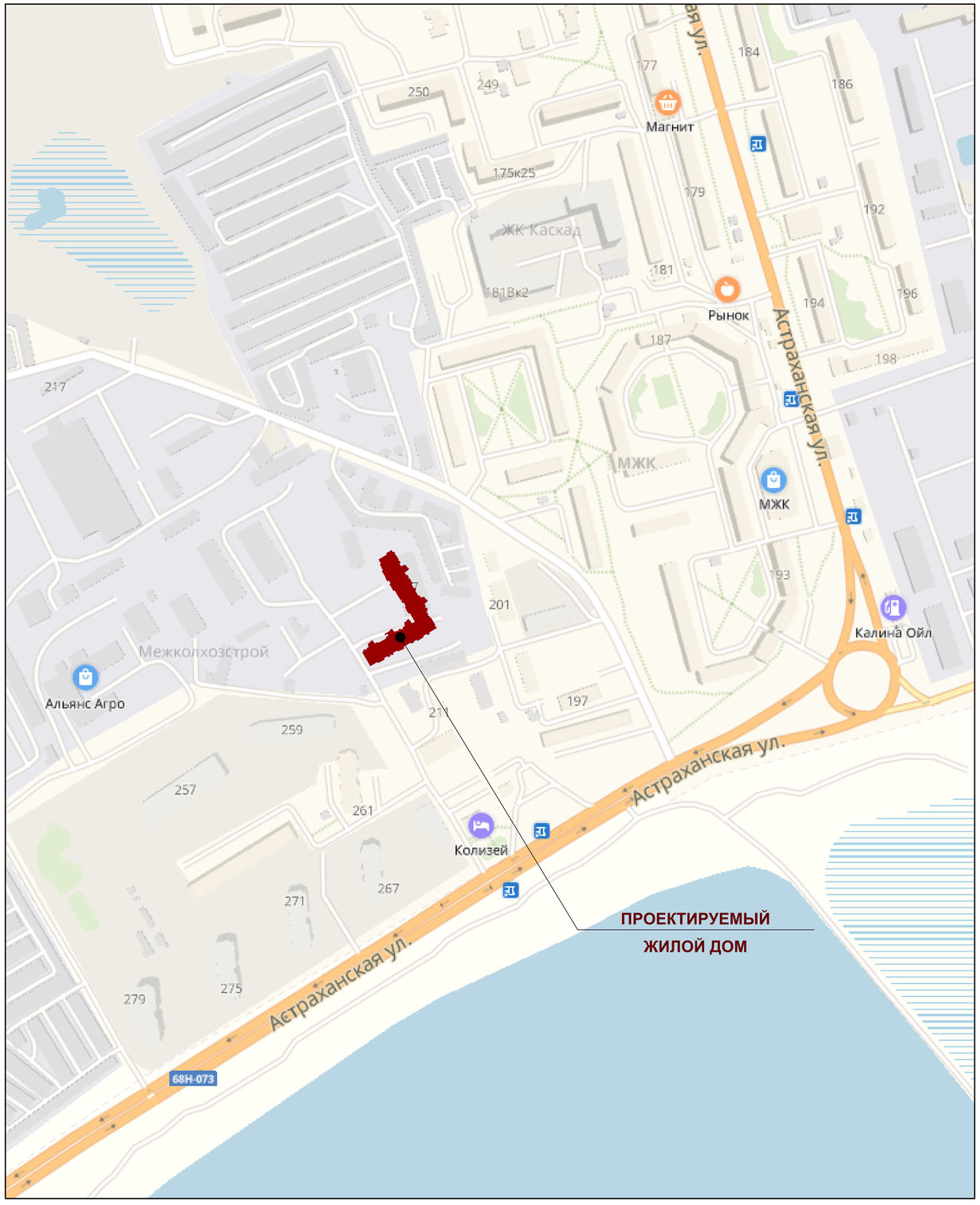

Ведомость чертежей основного комплекта

Лист	Наименование	Примечание
1	Ситуационный план. Ведомость чертежей основного комплекта	
2	Разбивочный план осей здания	
3	Схема планировочной организации земельного участка	
4	План благоустройства	
5	План озеленения	
6	План организации рельефа	
7	Схема организации движения транспортных средств и пешеходов	
8	Сводный план сетей инженерно-технического обеспечения	

Проект разработан в соответствии с действующими строительными нормами и правилами с учетом требований взрыво - пожарной безопасности

ГИП	Илясов Ю.А.		_____2019г

Проект разработан согласно СП 42.13330.2011 "Градостроительство. Планировка и застройка городских и сельских поселений".

Система высотных отметок - балтийская, система координат - местная.

Согласовано

Взам. инв. N

Подп. и дата

Инв. N подл.

Изм.	Кол.уч.	Лист	№ док.	Подпись	Дата
Разраб.		Архипова А.А.			18.04.19
Провер.		Попов С.А.			18.04.19
ГАП		Гаврилов А.Т.			18.04.19
ГИП		Илясов Ю.А.			18.04.19
Н.контр.		Матвеева Е.Н.			18.04.19

30-18- ПЗУ

Многоэтажный многоквартирный жилой дом по адресу: Тамбовская область, Тамбовский муниципальный район, сельское поселение Цнинский сельсовет, поселок Строитель, улица Придорожная, №3

стадия	лист	листов
П	1	

Ситуационный план. Ведомость чертежей основного комплекта

ООО АС НОВА

Разбивочный план осей здания, М 1:500

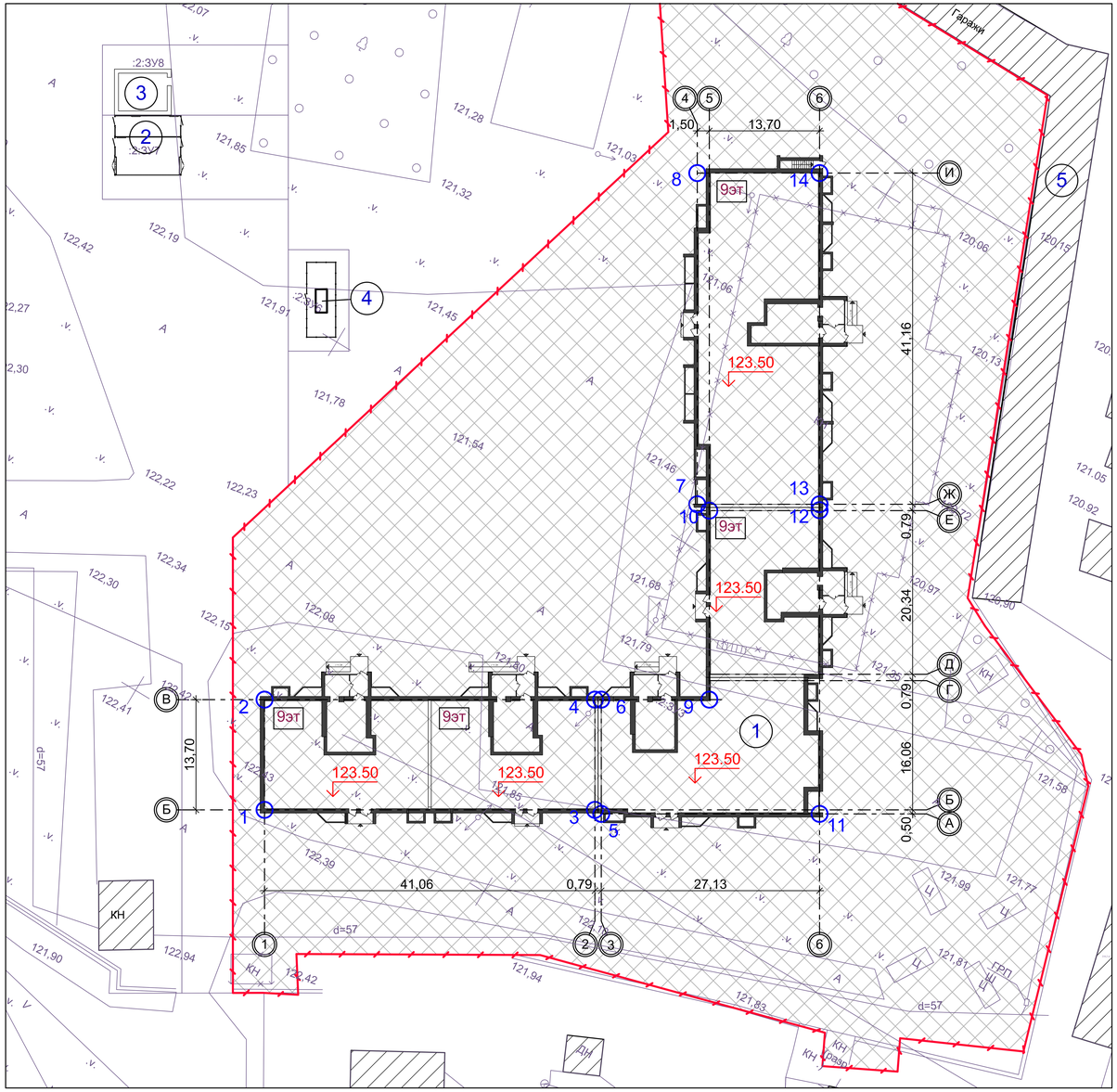

Ведомость зданий и сооружений

Номер на плане	Наименование и обозначение	Этажность	Количество			Площадь, м²				Строительный объем, м³	
			зданий	квартир		застройки		общая нормируемая		здания	всего
				здания	всего	здания	всего	здания	всего		
1	Многоэтажный многоквартирный жилой дом по адресу: Тамбовская область, Тамбовский муниципальный район, сельское поселение Цнинский сельсовет, поселок Строитель, улица Придорожная, №3 (проектируемый)	9	1	-----	-----	2 306,0	2 306,0	-----	-----	-----	-----
2	Трансформаторная подстанция(проектируемая)	1	1	-----	-----	-----	-----	-----	-----	-----	-----
3	Повысительная насосная стнация (проектируемая)	1	1	-----	-----	-----	-----	-----	-----	-----	-----
4	ШРП (проектируемый)	1	1	-----	-----	-----	-----	-----	-----	-----	-----
5	ГСК "Мечта" (существует)	1	1	-----	-----	-----	-----	-----	-----	-----	-----

Таблица геодезических координат точек пересечения блокировочных осей зданий

№ точки	Координаты точки		Пересечение осей
	X	У	
1	425545,161	1248521,312	1 - Б
2	425557,025	1248514,461	1 - В
3	425565,691	1248556,870	2 - Б
4	425577,556	1248550,019	2 - В
5	425566,086	1248557,554	3 - А
6	425577,951	1248550,704	3 - В
7	425604,943	1248548,895	4 - Ж
8	425640,588	1248528,314	4 - И
9	425584,666	1248562,334	5 - В
10	425605,008	1248550,589	5 - Е
11	425579,219	1248581,299	6 - А
12	425611,859	1248562,453	6 - Е
13	425612,543	1248562,058	6 - Ж
14	425648,188	1248541,477	6 - И

УСЛОВНЫЕ ОБОЗНАЧЕНИЯ

- проектируемое здание - многоэтажный многоквартирный жилой дом по адресу: Тамбовская область, Тамбовский муниципальный район, сельское поселение Цнинский сельсовет, поселок Строитель, улица Придорожная, №3
- здания перспективного развития
- обозначение блокировочных осей здания
- 123.50 — проектируемая отметка пола 1-го этажа
- граница земельного участка, отведенного под строительство многоэтажного многоквартирного жилого дома по адресу: Тамбовская область, Тамбовский муниципальный район, сельское поселение Цнинский сельсовет, поселок Строитель, улица Придорожная, №3
- место допустимого размещения объекта

1. Данный лист разработан на основании задания на проектирование и материалов топосъемки М 1:500, предоставленной заказчиком.
2. Горизонтальная разбивка проектируемого здания выполнена по разбивочным осям в геодезических координатах.
3. Все размеры и отметки даны в метрах.
4. Система координат - местная г.Тамбов (СК-68).

Изм.	Кол.уч.	Лист	N док.	Подп.	Дата
Разраб.		Архипова А.А.			18.04.19
ГАП		Гаврилов А.Т.			18.04.19
Проверил		Попов С. А.			18.04.19

30-18- МПБ

Многоэтажный многоквартирный жилой дом по адресу: Тамбовская область, Тамбовский муниципальный район, сельское поселение Цнинский сельсовет, поселок Строитель, улица Придорожная, №3

стадия	лист	листов
П	1	2

Ситуационный план земельного участка проектируемого жилого дома, с указанием въезда (выезда) на территорию и путей подъезда пожарной техники

ООО АС Нова

Согласовано

Взам. инв. N

Подп. и дата

Инв. N подл.

Схема планировочной организации земельного участка, М 1:500

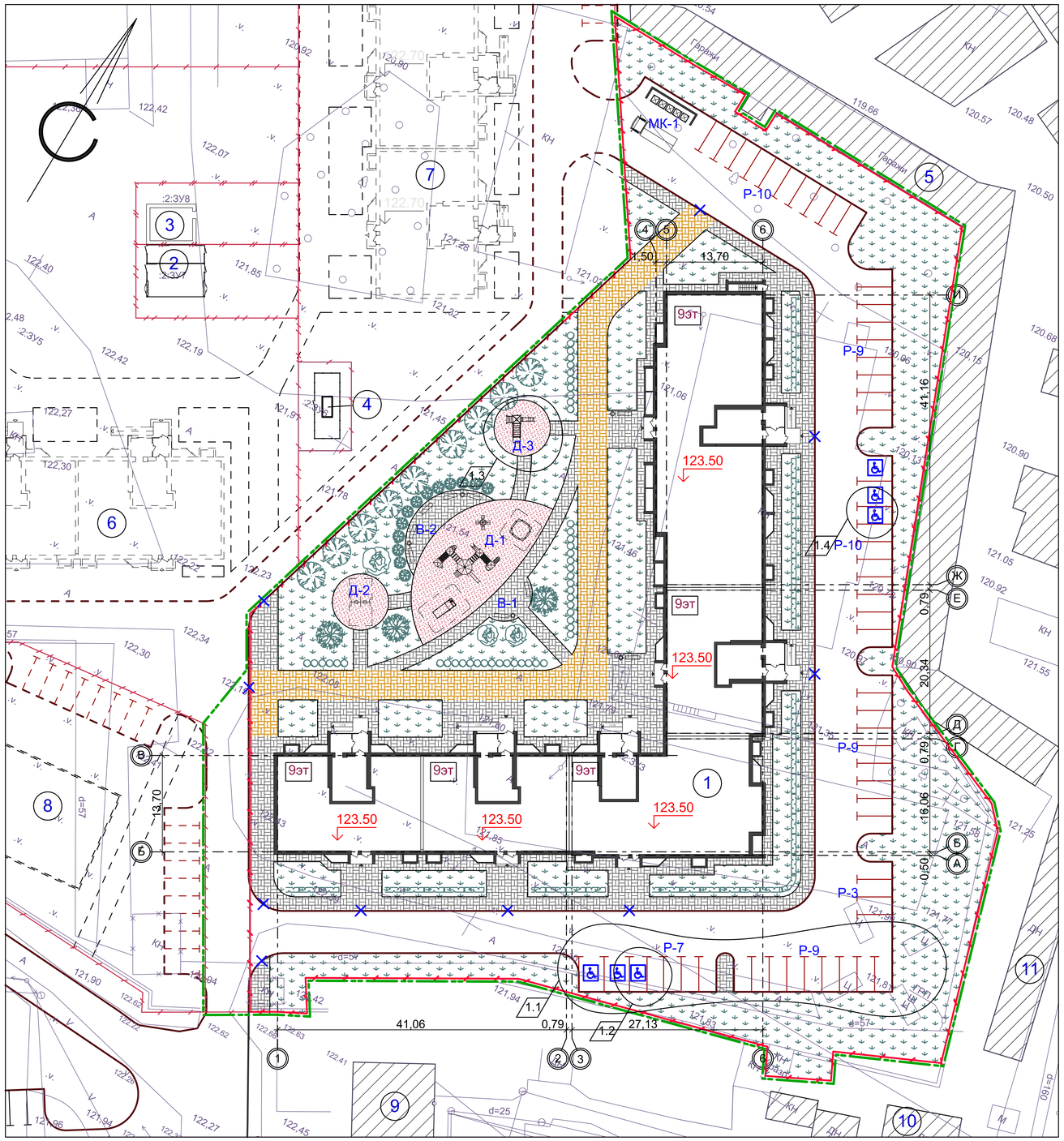

Ведомость зданий и сооружений

Номер на плане	Наименование и обозначение	Этажность	Количество: зданий	Количество: квартир: здания	Количество: квартир: всего	Площадь, м²: застройки: здания	Площадь, м²: застройки: всего	Площадь, м²: общая нормируемая: здания	Площадь, м²: общая нормируемая: всего	Строительный объем, м³: здания	Строительный объем, м³: всего
1	Многоэтажный многоквартирный жилой дом по адресу: Тамбовская область, Тамбовский муниципальный район, сельское поселение Цнинский сельсовет, поселок Строитель, улица Придорожная, №3 (проектируемый)	9	1	-----	-----	2 306,0	2 306,0	-----	-----	-----	-----
2	Трансформаторная подстанция(проектируемая)	1	1	-----	-----	-----	-----	-----	-----	-----	-----
3	Повысительная насосная стнация (проектируемая)	1	1	-----	-----	-----	-----	-----	-----	-----	-----
4	ШРП (проектируемый)	1	1	-----	-----	-----	-----	-----	-----	-----	-----
5	ГСК "Мечта" (существует)	1	1	-----	-----	-----	-----	-----	-----	-----	-----
6	Многоэтажный многоквартирный жилой дом (перспектива)	9	1	-----	-----	-----	-----	-----	-----	-----	-----
7	Многоэтажный многоквартирный жилой дом (перспектива)	9	1	-----	-----	-----	-----	-----	-----	-----	-----
8	Магазин (перспектива)	1	1	-----	-----	-----	-----	-----	-----	-----	-----
9	Жилой дом по ул. Астраханская, 211А (существует)	1	1	-----	-----	-----	-----	-----	-----	-----	-----
10	Нежилое сооружение (существует)	1	1	-----	-----	-----	-----	-----	-----	-----	-----
11	Нежилое сооружение (существует)	1	1	-----	-----	-----	-----	-----	-----	-----	-----

Экспликация площадок

№ на плане	Наименование здания, сооружения	Площадь площадки м²	Количество	Примечание
Р-3	Гостевая стоянка на 3 автомашины	37,5	1	Проектир.
Р-9	Гостевая стоянка на 9 автомашин	112,5	3	Проектир.
Р-10	Гостевая стоянка на 10 автомашин	125,0/143,2	1/1	Проектир.
Р-7	Гостевая стоянка на 7 автомашин	105,7	1	Проектир.
Д-1	Игровая площадка для детей	50,0	1	Проектир.
Д-2	Игровая площадка для детей	50,0	1	Проектир.
Д-3	Игровая площадка для детей	232,0	1	Проектир.
В-1	Площадка для отдыха взрослых	19,0	1	Проектир.
В-2	Площадка для отдыха взрослых	50,0	1	Проектир.
МК-1	Площадка для мусорных контейнеров	70,0	1	Проектир.

Технико-экономические показатели

№ п/п	Наименование	Ед. изм.	Кол-во в границах ГПЗУ	% (в границах ГПЗУ)	Кол-во в границах проектирования (включая ГПЗУ)	% (в границах проектиро-вания)
1	Площадь земельного участка	м²	10 135,0	100,0	10 430,0	100,0
2	Площадь застройки проектируемого многоэтажного многоквартирного жилого дома по адресу: Тамбовская область, Тамбовский муниципальный район, сельское поселение Цнинский сельсовет, поселок Строитель, улица Придорожная, №3	м²	2 306,0	23,0	2 306,0	22,0
3	Площадь покрытий	м²	4 434,0	44,0	4 729,0	45,0
4	Площадь озеленения	м²	3 395,0	33,0	3 395,0	33,0

1. Данный лист разработан на основании задания на проектирование и материалов топосъемки М 1:500, предоставленной заказчиком.
2. Все размеры и отметки даны в метрах.

УСЛОВНЫЕ ОБОЗНАЧЕНИЯ

- проектируемое здание - многоэтажный многоквартирный жилой дом по адресу: Тамбовская область, Тамбовский муниципальный район, сельское поселение Цнинский сельсовет, поселок Строитель, улица Придорожная, №3
- здания перспективного развития
- МК-1 — мусорные контейнеры объемом 0,75м³ (проектируемые)
- камень-аппарель
- газон проектируемый
- дерево проектируемое
- живая изгородь проектируемая
- Р — разметка дорожная 1.1 проектируемая по ГОСТ Р 51256-99 - автостоянки
- 5 — обозначение блокировочных осей здания
- 123.50 — проектируемая отметка пола 1-го этажа
- граница земельного участка, отведенного под строительство многоэтажного многоквартирного жилого дома по адресу: Тамбовская область, Тамбовский муниципальный район, сельское поселение Цнинский сельсовет, поселок Строитель, улица Придорожная, №3
- граница благоустраиваемой территории многоэтажного многоквартирного жилого дома по адресу: Тамбовская область, Тамбовский муниципальный район, сельское поселение Цнинский сельсовет, поселок Строитель, улица Придорожная, №3

Согласовано

Взам. инв. N

Подп. и дата

Инв. N подл.

Изм.	Кол.уч.	Лист	№ док.	Подпись	Дата
1	4				08.05.19

Разраб.	Архипова А.А.	18.04.19
Провер.	Попов С.А.	18.04.19
ГАП	Гаврилов А.Т.	18.04.19
ГИП	Илясов Ю.А.	18.04.19
Н.контр.	Матвеева Е.Н.	18.04.19

30-18- ПЗУ

Многоэтажный многоквартирный жилой дом по адресу: Тамбовская область, Тамбовский муниципальный район, сельское поселение Цнинский сельсовет, поселок Строитель, улица Придорожная, №3

стадия	лист	листов
П	3	

Схема планировочной организации земельного участка

ООО АС НОВА

План благоустройства, М 1:500

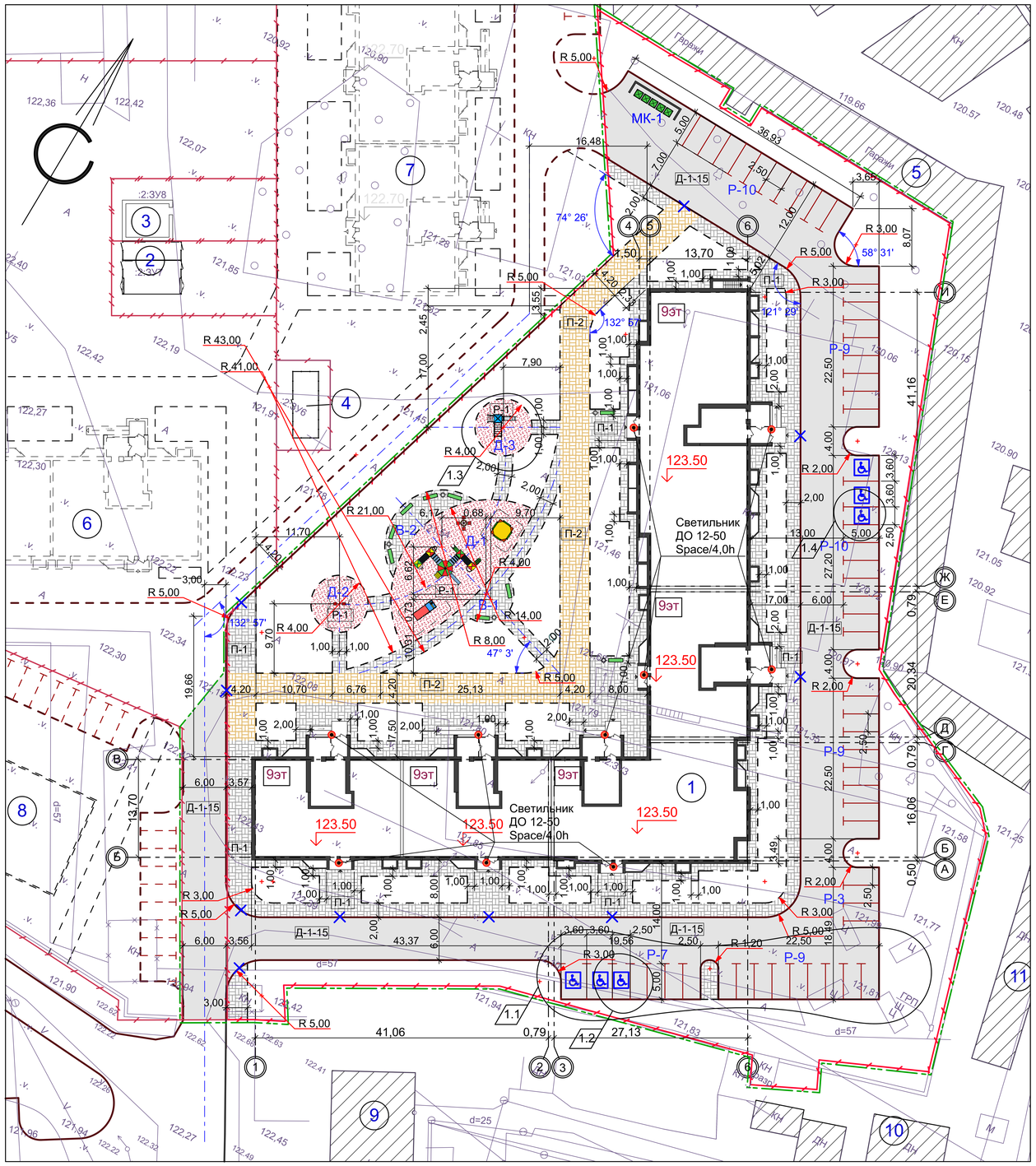

УСЛОВНЫЕ ОБОЗНАЧЕНИЯ

- проектируемое здание - многоэтажный многоквартирный жилой дом по адресу: Тамбовская область, Тамбовский муниципальный район, сельское поселение Цнинский сельсовет, поселок Строитель, улица Придорожная, №3
- здания перспективного развития
- МК-1 — мусорные контейнеры объемом 0,75м³ (проектируемые)
- камень-аппарель
- Р — разметка дорожная 1.1 проектируемая по ГОСТ Р 51256-99 - автостоянки
- 5 — обозначение блокировочных осей здания
- 123.50 — проектируемая отметка пола 1-го этажа
- граница земельного участка, отведенного под строительство многоэтажного многоквартирного жилого дома по адресу: Тамбовская область, Тамбовский муниципальный район, сельское поселение Цнинский сельсовет, поселок Строитель, улица Придорожная, №3
- граница благоустраиваемой территории многоэтажного многоквартирного жилого дома по адресу: Тамбовская область, Тамбовский муниципальный район, сельское поселение Цнинский сельсовет, поселок Строитель, улица Придорожная, №3
- асфальтовое покрытие Д-1-15 проектируемое
- Д-1-15 — тип проектируемого покрытия
- плиточное покрытие П-1 проектируемое тип "брусчатка" 200х100х70 мм (серый)
- укрепленное плиточное покрытие П-2 проектируемое тип "брусчатка" 200х100х70 мм (серый)
- резиновое покрытие Р-1 проектируемое
- проектируемый бортовой камень БР 100.20.8
- проектируемый бортовой камень БР 100.30.15

Ведомость зданий и сооружений

Номер на плане	Наименование и обозначение	Этажность	Количество: зданий	Количество: квартир: здания	Количество: квартир: всего	Площадь, м²: застройки: здания	Площадь, м²: застройки: всего	Площадь, м²: общая нормируемая: здания	Площадь, м²: общая нормируемая: всего	Строительный объем, м³: здания	Строительный объем, м³: всего
1	Многоэтажный многоквартирный жилой дом по адресу: Тамбовская область, Тамбовский муниципальный район, сельское поселение Цнинский сельсовет, поселок Строитель, улица Придорожная, №3 (проектируемый)	9	1	-----	-----	2 306,0	2 306,0	-----	-----	-----	-----
2	Трансформаторная подстанция(проектируемая)	1	1	-----	-----	-----	-----	-----	-----	-----	-----
3	Повысительная насосная стнация (проектируемая)	1	1	-----	-----	-----	-----	-----	-----	-----	-----
4	ШРП (проектируемый)	1	1	-----	-----	-----	-----	-----	-----	-----	-----
5	ГСК "Мечта" (существует)	1	1	-----	-----	-----	-----	-----	-----	-----	-----
6	Многоэтажный многоквартирный жилой дом (перспектива)	9	1	-----	-----	-----	-----	-----	-----	-----	-----
7	Многоэтажный многоквартирный жилой дом (перспектива)	9	1	-----	-----	-----	-----	-----	-----	-----	-----
8	Магазин (перспектива)	1	1	-----	-----	-----	-----	-----	-----	-----	-----
9	Жилой дом по ул. Астраханская, 211А (существует)	1	1	-----	-----	-----	-----	-----	-----	-----	-----
10	Нежилое сооружение (существует)	1	1	-----	-----	-----	-----	-----	-----	-----	-----
11	Нежилое сооружение (существует)	1	1	-----	-----	-----	-----	-----	-----	-----	-----

Экспликация площадок

№ на плане	Наименование здания, сооружения	Площадь площадки м²	Количество	Примечание
Р-3	Гостевая стоянка на 3 автомашины	37,5	1	Проектир.
Р-9	Гостевая стоянка на 9 автомашин	112,5	3	Проектир.
Р-10	Гостевая стоянка на 10 автомашин	125,0/143,2	1/1	Проектир.
Р-7	Гостевая стоянка на 7 автомашин	105,7	1	Проектир.
Д-1	Игровая площадка для детей	50,0	1	Проектир.
Д-2	Игровая площадка для детей	50,0	1	Проектир.
Д-3	Игровая площадка для детей	232,0	1	Проектир.
В-1	Площадка для отдыха взрослых	19,0	1	Проектир.
В-2	Площадка для отдыха взрослых	50,0	1	Проектир.
МК-1	Площадка для мусорных контейнеров	70,0	1	Проектир.

Ведомость малых архитектурных форм

Поз.	Обознач.	Наименование	Кол.	Примечание
1		Урна МФ 6.065	5	Каталог фирмы "АТРИКС"
2		Скамейка МФ 1.04	9	Каталог фирмы "АТРИКС"
3		Автобус МФ 4.025	1	Каталог фирмы "АТРИКС"
4		Песочница со счетами МФ 3.112	1	Каталог фирмы "АТРИКС"
5		Детский игровой комплекс Паутинка ДИК 1.03	1	Каталог фирмы "АТРИКС"
6		Качели ДИО 1.02	1	Каталог фирмы "АТРИКС"
7		Карусели ДИО 2.06	1	Каталог фирмы "АТРИКС"
8		Детский игровой комплекс 9.05	1	Каталог фирмы "АТРИКС"
9		Мусорный контейнер объемом 0,75м³	5	------

Объемы работ по благоустройству

№ п/п	Наименование	Конструкции покрытий	Ед. изм.	Кол-во в границах ГПЗУ	Кол-во в границах проектирования (включая ГПЗУ)
1	Асфальтобетонное покрытие дорог	Д-1-15	м²	2200,0	2480,0
2	Плиточное покрытие тип "брусчатка" 200х100х70мм (цвет серый)	П-1	м²	1357,0	1367,0
3	Укрепленное плиточное покрытие тип "брусчатка" 200х100х70мм (цвет серый)	П-2	м²	545,0	550,0
4	Резиновое покрытие детских площадок	Р-1	м²	332,0	332,0
5	Бетонный бортовой камень БР 100.30.15	-----	м пог.	545	600
6	Бетонный бортовой камень БР 100.20.8	-----	м пог.	900	900
7	Камень-аппарель	-----	шт.	9	10

1. План благоустройства выполнен на основании генерального плана.
2. Все размеры даны в метрах.
3. Конструкции дорожных покрытий см. лист ПЗУ-6.

Согласовано

Взам. инв. N

Подп. и дата

Инв. N подл.

Изм.	Кол.уч.	Лист	№ док.	Подпись	Дата
1	5				08.05.19

Разраб.	Архипова А.А.		18.04.19
Провер.	Попов С.А.		18.04.19
ГАП	Гаврилов А.Т.		18.04.19
ГИП	Илясов Ю.А.		18.04.19
Н.контр.	Матвеева Е.Н.		18.04.19

30-18- ПЗУ

Многоэтажный многоквартирный жилой дом по адресу: Тамбовская область, Тамбовский муниципальный район, сельское поселение Цнинский сельсовет, поселок Строитель, улица Придорожная, №3

стадия	лист	листов
П	4	

План благоустройства

ООО АС НОВА

План озеленения, М 1:500

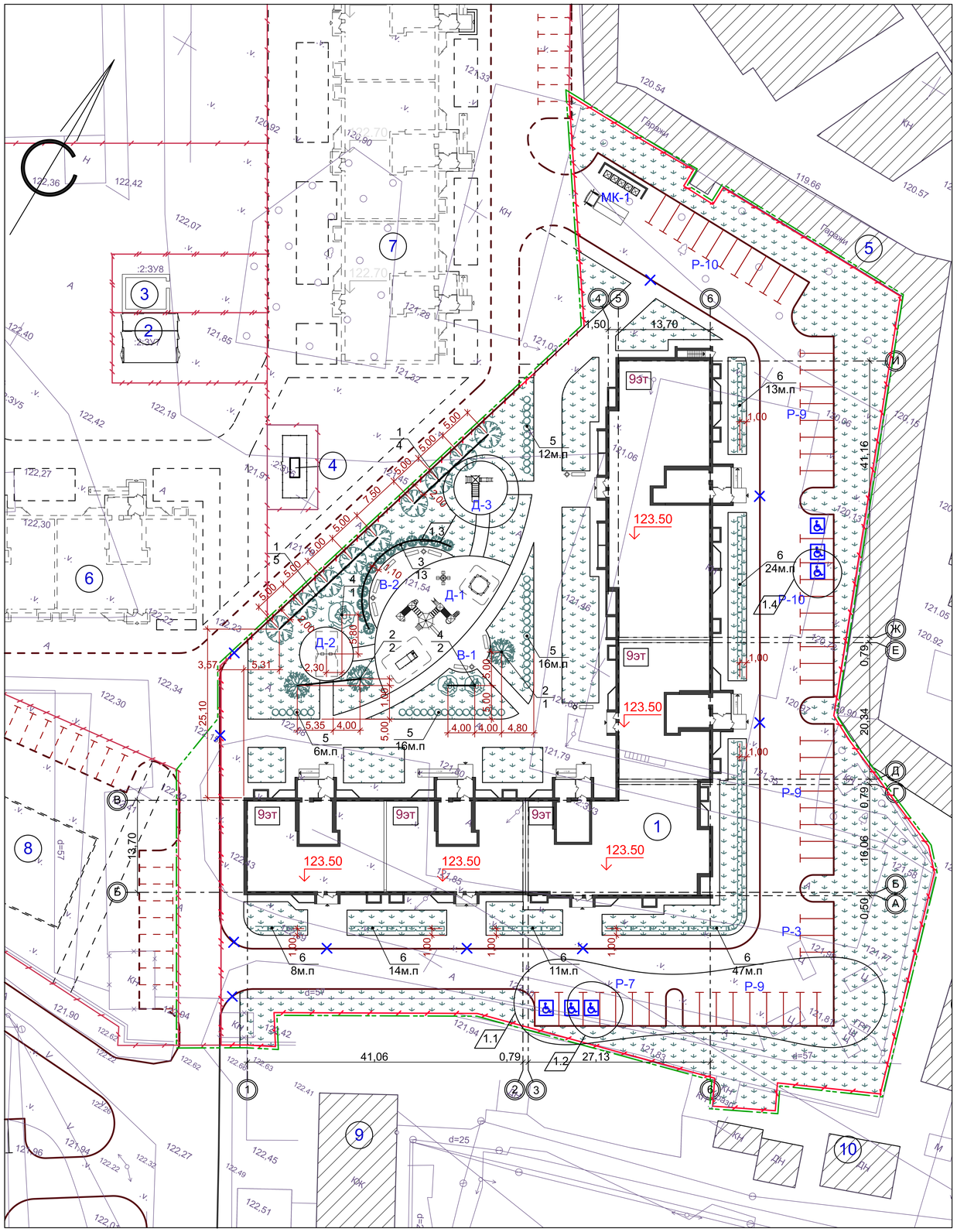

УСЛОВНЫЕ ОБОЗНАЧЕНИЯ

- проектируемое здание - многоэтажный многоквартирный жилой дом по адресу: Тамбовская область, Тамбовский муниципальный район, сельское поселение Цнинский сельсовет, поселок Строитель, улица Придорожная, №3
- здания перспективного развития
- МК-1 — мусорные контейнеры объемом 0,75м³ (проектируемые)
- камень-аппарель
- газон проектируемый
- номер по плану / количество — дерево проектируемое
- живая изгородь проектируемая
- Р — разметка дорожная 1.1 проектируемая по ГОСТ Р 51256-99 - автостоянки
- 5 — обозначение блокировочных осей здания
- 123.50 — проектируемая отметка пола 1-го этажа
- граница земельного участка, отведенного под строительство многоэтажного многоквартирного жилого дома по адресу: Тамбовская область, Тамбовский муниципальный район, сельское поселение Цнинский сельсовет, поселок Строитель, улица Придорожная, №3
- граница благоустраиваемой территории многоэтажного многоквартирного жилого дома по адресу: Тамбовская область, Тамбовский муниципальный район, сельское поселение Цнинский сельсовет, поселок Строитель, улица Придорожная, №3

Ведомость зданий и сооружений

Номер на плане	Наименование и обозначение	Этажность	Количество: зданий	Количество: квартир: здания	Количество: квартир: всего	Площадь, м²: застройки: здания	Площадь, м²: застройки: всего	Площадь, м²: общая нормируемая: здания	Площадь, м²: общая нормируемая: всего	Строительный объем, м³: здания	Строительный объем, м³: всего
1	Многоэтажный многоквартирный жилой дом по адресу: Тамбовская область, Тамбовский муниципальный район, сельское поселение Цнинский сельсовет, поселок Строитель, улица Придорожная, №3 (проектируемый)	9	1	-----	-----	2 306,0	2 306,0	-----	-----	-----	-----
2	Трансформаторная подстанция(проектируемая)	1	1	-----	-----	-----	-----	-----	-----	-----	-----
3	Повысительная насосная стнация (проектируемая)	1	1	-----	-----	-----	-----	-----	-----	-----	-----
4	ШРП (проектируемый)	1	1	-----	-----	-----	-----	-----	-----	-----	-----
5	ГСК "Мечта" (существует)	1	1	-----	-----	-----	-----	-----	-----	-----	-----
6	Многоэтажный многоквартирный жилой дом (перспектива)	9	1	-----	-----	-----	-----	-----	-----	-----	-----
7	Многоэтажный многоквартирный жилой дом (перспектива)	9	1	-----	-----	-----	-----	-----	-----	-----	-----
8	Магазин (перспектива)	1	1	-----	-----	-----	-----	-----	-----	-----	-----
9	Жилой дом по ул. Астраханская, 211А (существует)	1	1	-----	-----	-----	-----	-----	-----	-----	-----
10	Нежилое сооружение (существует)	1	1	-----	-----	-----	-----	-----	-----	-----	-----
11	Нежилое сооружение (существует)	1	1	-----	-----	-----	-----	-----	-----	-----	-----

Экспликация площадок

№ на плане	Наименование здания, сооружения	Площадь площадки м²	Количество	Примечание
Р-3	Гостевая стоянка на 3 автомашины	37,5	1	Проектир.
Р-9	Гостевая стоянка на 9 автомашин	112,5	3	Проектир.
Р-10	Гостевая стоянка на 10 автомашин	125,0/143,2	1/1	Проектир.
Р-7	Гостевая стоянка на 7 автомашин	105,7	1	Проектир.
Д-1	Игровая площадка для детей	50,0	1	Проектир.
Д-2	Игровая площадка для детей	50,0	1	Проектир.
Д-3	Игровая площадка для детей	232,0	1	Проектир.
В-1	Площадка для отдыха взрослых	19,0	1	Проектир.
В-2	Площадка для отдыха взрослых	50,0	1	Проектир.
МК-1	Площадка для мусорных контейнеров	70,0	1	Проектир.

Ведомость элементов озеленения

№ п/п	Наименование породы и вида насаждения	Возраст, лет	Количество: шт.	Количество: м²	Примечание
1	Липа мелколистная	5	9	—	в ряду через 5,0 метров
2	Береза повислая	5	3	—	—
3	Туя пирамидальная	5	13	—	в ряду через 1,9 метров
4	Ива плакучая	5	3	—	—
5	Спирея (живая изгородь)	—	50 м.пог.	—	3-4 шт. на 1 м. пог.
6	Барбарис/чубушник (живая изгородь)	—	117 м.пог.	—	3-4 шт. на 1 м. пог.
7	Газон многолетний проектируемый	—	—	3395,0	—
8	Общая площадь озеленения /проектируемая/	—	—	3395,0	—

1. План озеленения выполнен на основании генерального плана.
2. Все размеры даны в метрах.
3. Для саженцев без кома предусматривается яма 0.8х0.8х0.5/h/м, для свободно растущих кустарников - яма 0.7х0.7х0.5/h/м.
4. Грунт заменяется растительной землей до 75%.

Согласовано

Взам. инв. N

Подп. и дата

Инв. N подл.

Изм.	Кол.уч.	Лист	№ док.	Подпись	Дата
1	4				08.05.19

Разраб.	Архипова А.А.		18.04.19
Провер.	Попов С.А.		18.04.19
ГАП	Гаврилов А.Т.		18.04.19
ГИП	Илясов Ю.А.		18.04.19
Н.контр.	Матвеева Е.Н.		18.04.19

30-18- ПЗУ

Многоэтажный многоквартирный жилой дом по адресу: Тамбовская область, Тамбовский муниципальный район, сельское поселение Цнинский сельсовет, поселок Строитель, улица Придорожная, №3

стадия	лист	листов
П	5	

План озеленения

ООО АС НОВА

План организации рельефа, М 1:500

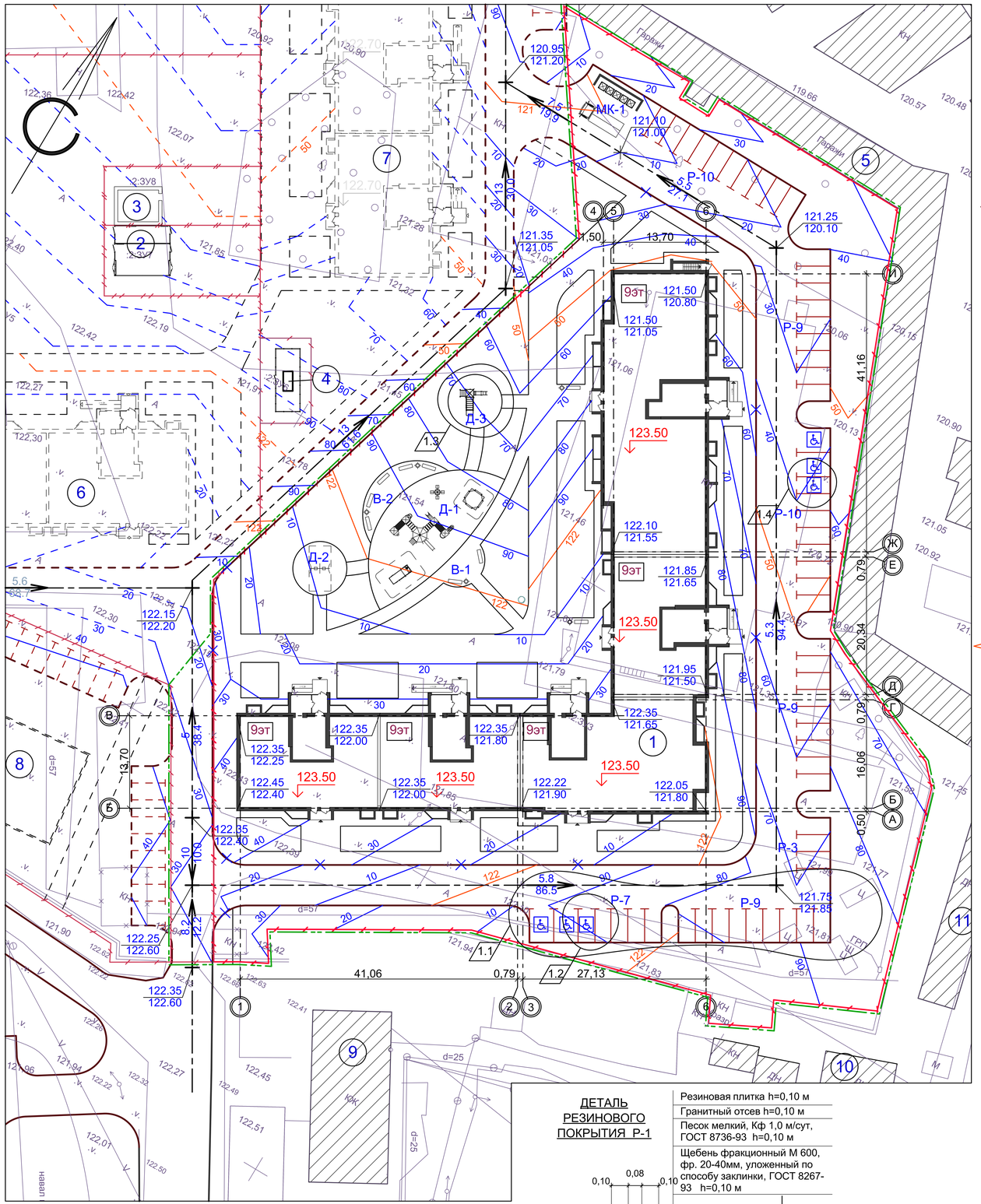

УСЛОВНЫЕ ОБОЗНАЧЕНИЯ

- проектируемое здание - многоэтажный многоквартирный жилой дом по адресу: Тамбовская область, Тамбовский муниципальный район, сельское поселение Цнинский сельсовет, поселок Строитель, улица Придорожная, №3
- здания перспективного развития
- МК-1 — мусорные контейнеры объемом 0,75м^3 (проектируемые)
- камень-аппарель
- Р — разметка дорожная 1.1 проектируемая по ГОСТ Р 51256-99 - автостоянки
- 5 — обозначение блокировочных осей здания
- 123.50 — проектируемая отметка пола 1-го этажа
- граница земельного участка, отведенного под строительство многоэтажного многоквартирного жилого дома по адресу: Тамбовская область, Тамбовский муниципальный район, сельское поселение Цнинский сельсовет, поселок Строитель, улица Придорожная, №3
- граница благоустраиваемой территории многоэтажного многоквартирного жилого дома по адресу: Тамбовская область, Тамбовский муниципальный район, сельское поселение Цнинский сельсовет, поселок Строитель, улица Придорожная, №3
- 121.40 / 121.70 — красная отметка /проектная/ черная отметка /существующая/
- 50 / 40 — красные горизонтали /проектные/
- 9 / 32.7 — уклон в тысячных направление стока расстояние в метрах

Ведомость зданий и сооружений

Номер на плане	Наименование и обозначение	Этажность	Количество: зданий	Количество: квартир: здания	Количество: квартир: всего	Площадь, м^2: застройки: здания	Площадь, м^2: застройки: всего	Площадь, м^2: общая нормируемая: здания	Площадь, м^2: общая нормируемая: всего	Строительный объем, м^3: здания	Строительный объем, м^3: всего
1	Многоэтажный многоквартирный жилой дом по адресу: Тамбовская область, Тамбовский муниципальный район, сельское поселение Цнинский сельсовет, поселок Строитель, улица Придорожная, №3 (проектируемый)	9	1	-----	-----	2 306,0	2 306,0	-----	-----	-----	-----
2	Трансформаторная подстанция(проектируемая)	1	1	-----	-----	-----	-----	-----	-----	-----	-----
3	Повысительная насосная стнация (проектируемая)	1	1	-----	-----	-----	-----	-----	-----	-----	-----
4	ШРП (проектируемый)	1	1	-----	-----	-----	-----	-----	-----	-----	-----
5	ГСК "Мечта" (существует)	1	1	-----	-----	-----	-----	-----	-----	-----	-----
6	Многоэтажный многоквартирный жилой дом (перспектива)	9	1	-----	-----	-----	-----	-----	-----	-----	-----
7	Многоэтажный многоквартирный жилой дом (перспектива)	9	1	-----	-----	-----	-----	-----	-----	-----	-----
8	Магазин (перспектива)	1	1	-----	-----	-----	-----	-----	-----	-----	-----
9	Жилой дом по ул. Астраханская, 211А (существует)	1	1	-----	-----	-----	-----	-----	-----	-----	-----
10	Нежилое сооружение (существует)	1	1	-----	-----	-----	-----	-----	-----	-----	-----
11	Нежилое сооружение (существует)	1	1	-----	-----	-----	-----	-----	-----	-----	-----

Экспликация площадок

№ на плане	Наименование здания, сооружения	Площадь площадки м^2	Количество	Примечание
Р-3	Гостевая стоянка на 3 автомашины	37,5	1	Проектир.
Р-9	Гостевая стоянка на 9 автомашин	112,5	3	Проектир.
Р-10	Гостевая стоянка на 10 автомашин	125,0/143,2	1/1	Проектир.
Р-7	Гостевая стоянка на 7 автомашин	105,7	1	Проектир.
Д-1	Игровая площадка для детей	50,0	1	Проектир.
Д-2	Игровая площадка для детей	50,0	1	Проектир.
Д-3	Игровая площадка для детей	232,0	1	Проектир.
В-1	Площадка для отдыха взрослых	19,0	1	Проектир.
В-2	Площадка для отдыха взрослых	50,0	1	Проектир.
МК-1	Площадка для мусорных контейнеров	70,0	1	Проектир.

ДЕТАЛЬ ПОКРЫТИЯ П-1, СОВМЕЩЕННОГО С ОТМОСТКОЙ И ДОРОЖНЫМ ПОКРЫТИЕМ Д-1-15

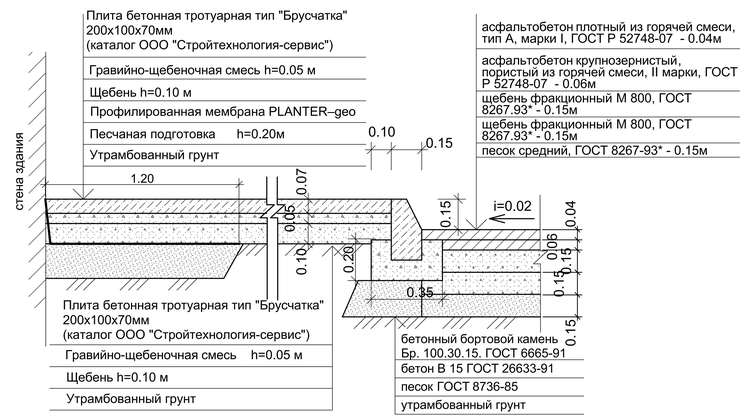

ДЕТАЛЬ УКРЕПЛЕННОГО ПОКРЫТИЯ П-2

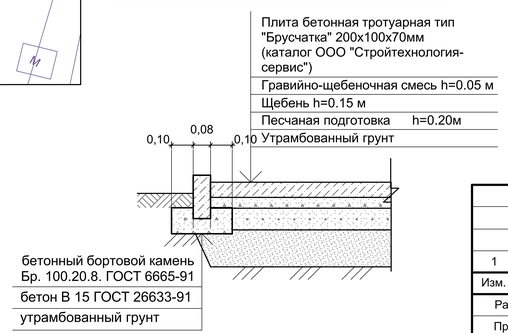

ДЕТАЛЬ РЕЗИНОВОГО ПОКРЫТИЯ Р-1

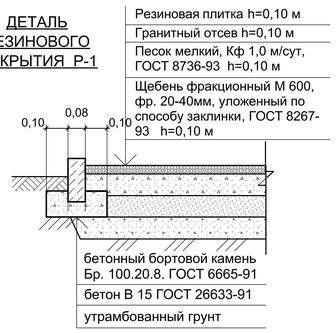

1. Данный чертеж разработан на основании генерального плана и материалов топосъемки М 1:500, предоставленной заказчиком.
2. Все размеры и отметки даны в метрах.
3. Вертикальную привязку выполнить от городской системы реперов.
4. Отвод поверхностных вод от здания проектируется по проектируемым проездам по направлению естественного уклона открытым способом.

Согласовано

Взам. инв. N

Подп. и дата

Инв. N подл.

Изм.	Кол.уч.	Лист	№ док.	Подпись	Дата
1	4				08.05.19

Разраб.	Архипова А.А.		18.04.19
Провер.	Попов С.А.		18.04.19
ГАП	Гаврилов А.Т.		18.04.19
ГИП	Илясов Ю.А.		18.04.19
Н.контр.	Матвеева Е.Н.		18.04.19

30-18- ПЗУ

Многоэтажный многоквартирный жилой дом по адресу: Тамбовская область, Тамбовский муниципальный район, сельское поселение Цнинский сельсовет, поселок Строитель, улица Придорожная, №3

стадия	лист	листов
П	6	

План организации рельефа

ООО «АС НОВА»

Схема организации движения транспортных средств и пешеходов, М 1:500

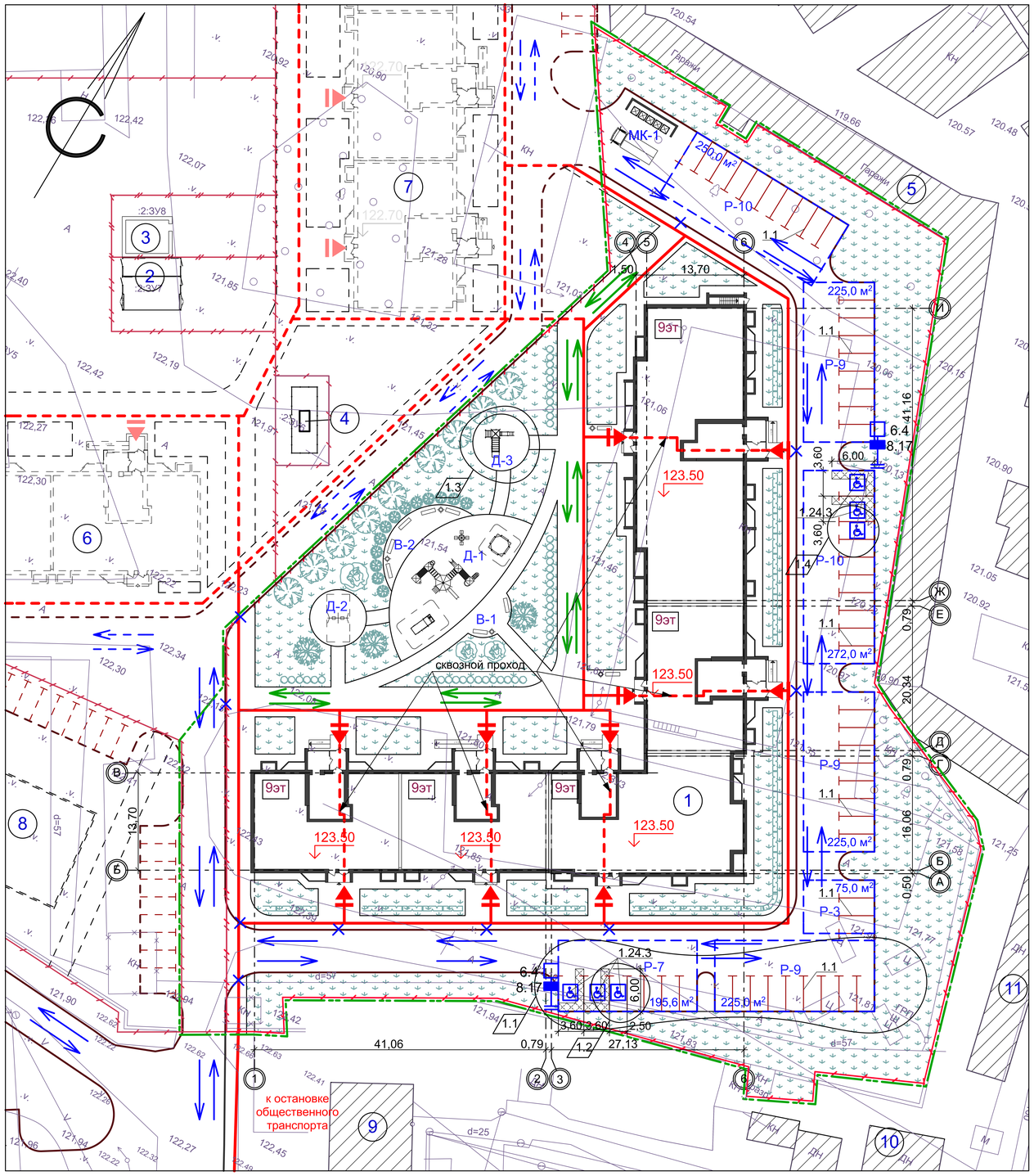

УСЛОВНЫЕ ОБОЗНАЧЕНИЯ

- проектируемое здание - многоэтажный многоквартирный жилой дом по адресу: Тамбовская область, Тамбовский муниципальный район, сельское поселение Цнинский сельсовет, поселок Строитель, улица Придорожная, №3
- здания перспективного развития
- МК-1 — мусорные контейнеры объемом 0,75м³ (проектируемые)
- камень-аппарель
- газон проектируемый
- дерево проектируемое
- живая изгородь проектируемая
- Р — разметка дорожная 1.1 проектируемая по ГОСТ Р 51256-99 - автостоянки
- 5 — обозначение блокировочных осей здания
- 123.50 — проектируемая отметка пола 1-го этажа
- граница земельного участка, отведенного под строительство многоэтажного многоквартирного жилого дома по адресу: Тамбовская область, Тамбовский муниципальный район, сельское поселение Цнинский сельсовет, поселок Строитель, улица Придорожная, №3
- граница благоустраиваемой территории многоэтажного многоквартирного жилого дома по адресу: Тамбовская область, Тамбовский муниципальный район, сельское поселение Цнинский сельсовет, поселок Строитель, улица Придорожная, №3
- 6.4 — дорожные знаки по ГОСТ Р 52290-2004 (проектируемые)
- движение автотранспорта
- движение пожарной техники
- движение пешеходов
- входная зона в подъезд проектируемого жилого дома
- входная зона в подъезд жилого дома (перспектива)
- S=375 м² — площадь автостоянки (с учетом проезда)

Ведомость зданий и сооружений

Номер на плане	Наименование и обозначение	Этажность	Количество: зданий	Количество: квартир: здания	Количество: квартир: всего	Площадь, м²: застройки: здания	Площадь, м²: застройки: всего	Площадь, м²: общая нормируемая: здания	Площадь, м²: общая нормируемая: всего	Строительный объем, м³: здания	Строительный объем, м³: всего
1	Многоэтажный многоквартирный жилой дом по адресу: Тамбовская область, Тамбовский муниципальный район, сельское поселение Цнинский сельсовет, поселок Строитель, улица Придорожная, №3 (проектируемый)	9	1	-----	-----	2 306,0	2 306,0	-----	-----	-----	-----
2	Трансформаторная подстанция(проектируемая)	1	1	-----	-----	-----	-----	-----	-----	-----	-----
3	Повысительная насосная стнация (проектируемая)	1	1	-----	-----	-----	-----	-----	-----	-----	-----
4	ШРП (проектируемый)	1	1	-----	-----	-----	-----	-----	-----	-----	-----
5	ГСК "Мечта" (существует)	1	1	-----	-----	-----	-----	-----	-----	-----	-----
6	Многоэтажный многоквартирный жилой дом (перспектива)	9	1	-----	-----	-----	-----	-----	-----	-----	-----
7	Многоэтажный многоквартирный жилой дом (перспектива)	9	1	-----	-----	-----	-----	-----	-----	-----	-----
8	Магазин (перспектива)	1	1	-----	-----	-----	-----	-----	-----	-----	-----
9	Жилой дом по ул. Астраханская, 211А (существует)	1	1	-----	-----	-----	-----	-----	-----	-----	-----
10	Нежилое сооружение (существует)	1	1	-----	-----	-----	-----	-----	-----	-----	-----
11	Нежилое сооружение (существует)	1	1	-----	-----	-----	-----	-----	-----	-----	-----

Экспликация площадок

№ на плане	Наименование здания, сооружения	Площадь площадки м²	Количество	Примечание
Р-3	Гостевая стоянка на 3 автомашины	37,5	1	Проектир.
Р-9	Гостевая стоянка на 9 автомашин	112,5	3	Проектир.
Р-10	Гостевая стоянка на 10 автомашин	125,0/143,2	1/1	Проектир.
Р-7	Гостевая стоянка на 7 автомашин	105,7	1	Проектир.
Д-1	Игровая площадка для детей	50,0	1	Проектир.
Д-2	Игровая площадка для детей	50,0	1	Проектир.
Д-3	Игровая площадка для детей	232,0	1	Проектир.
В-1	Площадка для отдыха взрослых	19,0	1	Проектир.
В-2	Площадка для отдыха взрослых	50,0	1	Проектир.
МК-1	Площадка для мусорных контейнеров	70,0	1	Проектир.

Расчет автостоянок

Расчет выполнен в соответствии с Нормативами градостроительного проектирования городского округа - город Тамбов, утвержденными решением Тамбовской городской Думы от 26.04.2017 г. № 571.

Общая площадь квартир проектируемого жилого дома - 12 267,9 кв.м. Тип жилого дома по уровню комфорта - эконом класс (по заданию на проектирование). Норма площади квартир в расчете на одного человека для жилого дома эконом-класса составляет 30 кв.м. (согласно СП 42.13330.2016, п. 5.1, табл.2). Следовательно, в проектируемом жилом доме будут проживать 409 человек.

Согласно ст.4, п.1, табл.5, число мест для временного хранения автомобилей определяем исходя из нормы 96,25 маш/мест на 1000 жителей (в территориальной доступности - 100м):

409 - x x = 96,25 x 409/1000 = 39

1000 - 96,25 где x - количество требуемых машино-мест.

Проектом предусматриваются три гостевые автостоянки по 9 маш/мест, две гостевые автостоянки по 10 маш/мест, одна автостоянка на 3 маш/места и одна автостоянка на 7 маш/мест с внешней стороны жилого дома вдоль проектируемого проезда. Общая вместимость проектируемых автостоянок - 57 автомобилей (из них шесть парковочных мест для маломобильных групп населения).

1.6

Ведомость устройства дорожных знаков

Номер по ГОСТ Р 52290-2004	Название	Кол-во, шт	Опоры h-2,35м шт
6.4	Место стоянки	2	2
8.17	Инвалиды	2	---

Ведомость устройства разметки

Номер разметки по ГОСТ Р 51256-99	Ед. изм.	Кол-во	Толщина, м	Площадь окрашиваемой поверхности, м2
1.1	м	285,0	0,1	28,5
1.24.3	м²	111,4	---	111,4

1.5

1. Схема организации движения выполнена на топографической съемке М 1:500, предоставленной заказчиком.
2. Существующие опоры воздушной линии в зону проектируемых автостоянок не попадают.
3. Разметку выполнить краской ОК-11 "Горожанка".

Согласовано

Взам. инв. N

Подп. и дата

Инв. N подл.

Изм.	Кол.уч.	Лист	№ док.	Подпись	Дата
1	6				08.05.19

Разраб.	Архипова А.А.		18.04.19
Провер.	Попов С.А.		18.04.19
ГАП	Гаврилов А.Т.		18.04.19
ГИП	Илясов Ю.А.		18.04.19
Н.контр.	Матвеева Е.Н.		18.04.19

30-18- ПЗУ

Многоэтажный многоквартирный жилой дом по адресу: Тамбовская область, Тамбовский муниципальный район, сельское поселение Цнинский сельсовет, поселок Строитель, улица Придорожная, №3

стадия	лист	листов
П	7	

Схема организации движения транспортных средств и пешеходов

ООО АС НОВА

Сводный план сетей инженерно-технического обеспечения, М 1:500

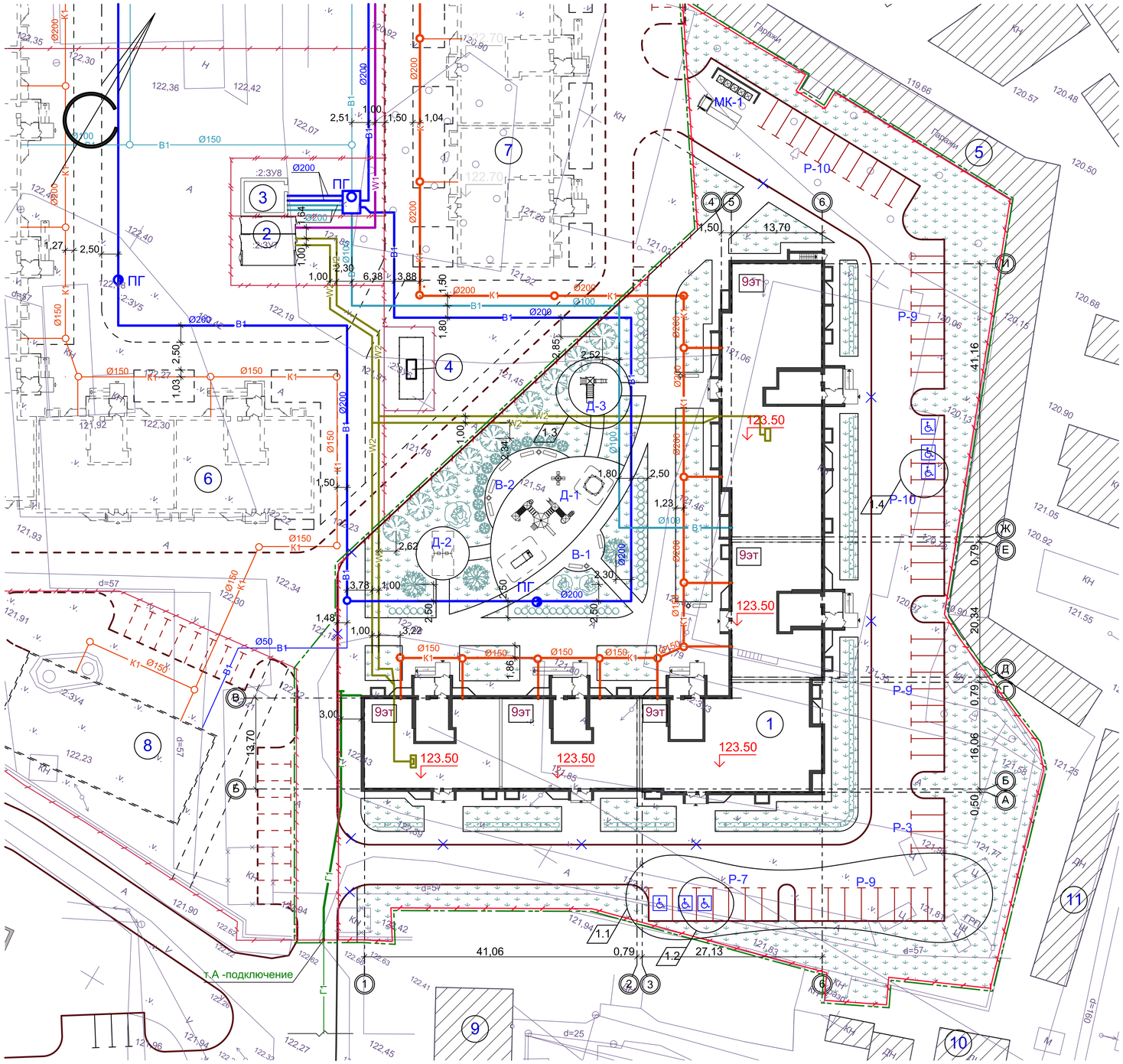

Ведомость зданий и сооружений

Номер на плане	Наименование и обозначение	Этажность	Количество: зданий	Количество: квартир: здания	Количество: квартир: всего	Площадь, м²: застройки: здания	Площадь, м²: застройки: всего	Площадь, м²: общая нормируемая: здания	Площадь, м²: общая нормируемая: всего	Строительный объем, м³: здания	Строительный объем, м³: всего
1	Многоэтажный многоквартирный жилой дом по адресу: Тамбовская область, Тамбовский муниципальный район, сельское поселение Цнинский сельсовет, поселок Строитель, улица Придорожная, №3 (проектируемый)	9	1	-----	-----	2 306,0	2 306,0	-----	-----	-----	-----
2	Трансформаторная подстанция(проектируемая)	1	1	-----	-----	-----	-----	-----	-----	-----	-----
3	Повысительная насосная стнация (проектируемая)	1	1	-----	-----	-----	-----	-----	-----	-----	-----
4	ШРП (проектируемый)	1	1	-----	-----	-----	-----	-----	-----	-----	-----
5	ГСК "Мечта" (существует)	1	1	-----	-----	-----	-----	-----	-----	-----	-----
6	Многоэтажный многоквартирный жилой дом (перспектива)	9	1	-----	-----	-----	-----	-----	-----	-----	-----
7	Многоэтажный многоквартирный жилой дом (перспектива)	9	1	-----	-----	-----	-----	-----	-----	-----	-----
8	Магазин (перспектива)	1	1	-----	-----	-----	-----	-----	-----	-----	-----
9	Жилой дом по ул. Астраханская, 211А (существует)	1	1	-----	-----	-----	-----	-----	-----	-----	-----
10	Нежилое сооружение (существует)	1	1	-----	-----	-----	-----	-----	-----	-----	-----
11	Нежилое сооружение (существует)	1	1	-----	-----	-----	-----	-----	-----	-----	-----

Экспликация площадок

№ на плане	Наименование здания, сооружения	Площадь площадки м²	Количество	Примечание
Р-3	Гостевая стоянка на 3 автомашины	37,5	1	Проектир.
Р-9	Гостевая стоянка на 9 автомашин	112,5	3	Проектир.
Р-10	Гостевая стоянка на 10 автомашин	125,0/143,2	1/1	Проектир.
Р-7	Гостевая стоянка на 7 автомашин	105,7	1	Проектир.
Д-1	Игровая площадка для детей	50,0	1	Проектир.
Д-2	Игровая площадка для детей	50,0	1	Проектир.
Д-3	Игровая площадка для детей	232,0	1	Проектир.
В-1	Площадка для отдыха взрослых	19,0	1	Проектир.
В-2	Площадка для отдыха взрослых	50,0	1	Проектир.
МК-1	Площадка для мусорных контейнеров	70,0	1	Проектир.

СОГЛАСОВАНО:

УСЛОВНЫЕ ОБОЗНАЧЕНИЯ

- проектируемое здание - многоэтажный многоквартирный жилой дом по адресу: Тамбовская область, Тамбовский муниципальный район, сельское поселение Цнинский сельсовет, поселок Строитель, улица Придорожная, №3
- здания перспективного развития
- МК-1 мусорные контейнеры объемом 0,75м³ (проектируемые)
- камень-аппарель
- газон проектируемый
- дерево проектируемое
- живая изгородь проектируемая
- Р разметка дорожная 1.1 проектируемая по ГОСТ Р 51256-99 - автостоянки
- 5 обозначение блокировочных осей здания
- 123.50 проектируемая отметка пола 1-го этажа
- граница земельного участка, отведенного под строительство многоэтажного многоквартирного жилого дома по адресу: Тамбовская область, Тамбовский муниципальный район, сельское поселение Цнинский сельсовет, поселок Строитель, улица Придорожная, №3
- граница благоустраиваемой территории многоэтажного многоквартирного жилого дома по адресу: Тамбовская область, Тамбовский муниципальный район, сельское поселение Цнинский сельсовет, поселок Строитель, улица Придорожная, №3
- В1 Водопровод проектируемый
- К1 канализация проектируемая
- Г1 Газопровод низкого давления проектируемый
- W1 Кабельная линия 6 кВ проектируемая в траншее
- W2 Кабельная линия 0,4 кВ проектируемая в траншее

1. Данный лист разработан на основании основании генерального плана.
2. Все размеры и отметки даны в метрах, угловые размеры - в градусах с точностью до минуты.

Изм.	Кол.уч.	Лист	№ док.	Подпись	Дата
1	4				08.05.19
Разраб.		Архипова А.А.			18.04.19
Провер.		Попов С.А.			18.04.19
ГАП		Гаврилов А.Т.			18.04.19
ГИП		Илясов Ю.А.			18.04.19
Н.контр.		Матвеева Е.Н.			18.04.19

30-18- ПЗУ

Многоэтажный многоквартирный жилой дом по адресу: Тамбовская область, Тамбовский муниципальный район, сельское поселение Цнинский сельсовет, поселок Строитель, улица Придорожная, №3

стадия	лист	листов
П	8	

Сводный план сетей инженерно-технического обеспечения

ООО АС НОВА

Согласовано

Взам. инв. N

Подп. и дата

Инв. N подл.