ООО «РисанПроект»

Многоквартирный жилой дом с размещением на первом этаже встроенно-пристроенных нежилых помещений по пр-кту Победы, 97А в г. Пензе.

Жилой дом № 5.

РАБОЧАЯ ДОКУМЕНТАЦИЯ

Раздел 2. «Схема планировочной организации земельного участка»

Шифр: 13РП-17-ПЗУ

Том 2

Генеральный директор	**М. Б. Эйдлин**
Гл. инженер проекта	**М. Б. Эйдлин**
Гл. архитектор проекта	**Н.А. Королева**

ПЕНЗА – 2020г.

Взам. инв. №

Подпись и дата

Инв. № подл.

СОДЕРЖАНИЕ ТОМА

Обозначение	Наименование	Страница	Примечание
13РП-17-ПЗУ.С	**Содержание тома**	2	
13РП-17-ПЗУ.ТЧ	**Текстовая часть**	3	
а)	характеристика земельного участка, предоставленного для размещения объекта капитального строительства	5	
б)	обоснование границ санитарно-защитных зон объектов капитального строительства в пределах границ земельного участка	5	
в)	обоснование планировочной организации земельного участка в соответствии с градостроительным и техническим регламентами либо документами об использовании земельного участка	5	
г)	технико-экономические показатели земельного участка, предоставленного для размещения объекта капитального строительства	6	
д)	обоснование решений по инженерной подготовке территории, в том числе решений по инженерной защите территории и объектов капитального строительства от последствий опасных геологических процессов, паводковых, поверхностных и грунтовых вод	6	
е)	описание организации рельефа вертикальной планировкой	7	
ж)	описание решений по благоустройству территории	7	
л)	обоснование схем транспортных коммуникаций, обеспечивающих внешний и внутренний подъезд к объекту капитального строительства	8	
13РП-17-ГП	**Графическая часть**		
ГП-1	Общие данные. Ситуационная схема.		
ГП-2	Разбивочный план. М1:500		
ГП-3	План организации рельефа. М 1:500		
ГП-4	План земляных масс. М 1:500		
ГП-5	Ведомость покрытий. М1:500		
ГП-6	План озеленения и благоустройства. М1:500 Ведомость малых форм		
ГП-7	Конструкции проездов, тротуаров, дорожек и площадок. М1:500		
ГП-8	Сводный план инженерных сетей. М1:500		

Взам. инв. №

Подпись и дата

Инв. № подл.

1	все	Зам.			03.2020	13РП-17-ПЗУ.С
Изм	Кол.уч	Лист	№ док	Подпись	Дата	
Разраб.		Инякина				Многоквартирный жилой дом с размещением на первом этаже встроенно-пристроенных нежилых помещений по пр-кту Победы, 97А в г. Пензе. Жилой дом № 5
Проверил		Королева				
ГИП		Эйдлин				
Н. контр.		Александров				

Стадия	Лист	Листов
Р	2	11

ООО "РисанПроект"

Текстовая часть

а) характеристика земельного участка, предоставленного для размещения объекта капитального строительства

Район строительства характеризуется следующими данными:

- климатический район – IIВ
- средняя температура воздуха наиболее холодной пятидневки – минус 27ºС.
- нормативная глубина промерзания – 1,5м.

Участок площадью 11500м^2, отведенный под проектирование и строительство жилого дома №5(стр.), располагается в Октябрьском административном районе по адресу: г. Пенза, Проспект Победы 97А. В настоящее время участок свободен от застройки и инженерных коммуникаций.

Согласно правилам землепользования и застройки города Пензы, земельный участок относится к зоне Ц-2 и предназначен для застройки многоквартирными жилыми домами.

Проектируемый 17-ти этажный жилой дом со встроенно-пристроенными офисными помещениями на первом этаже (стр. № 5) входит в состав многофункционального жилого комплекса «Новые Сады», строящегося в районе Арбековского парка. Границами его служат: с юга и запада - жилая и общественная застройка; с севера и востока - ул. Минская.

Параметры застройки участка жилого дома

Согласно градостроительному плану земельного участка № 2840, утвержденному постановлением администрации г. Пензы от 21.01.2014г. № 30/4, максимальный процент застройки в границах земельного участка для жилых зданий не должен превышать 50%, площадь озеленения – не менее 10%, площадь для организации проездов, стоянок автомобилей и других элементов благоустройства – не менее 40% от площади участка. Данные показатели соблюдены (см. таблицу «Технико-экономические показатели земельного участка»).

б) обоснование границ санитарно-защитных зон объектов капитального строительства в пределах границ земельного участка

Согласно СанПин 2.2.1/2.1.1200-03 новой редакции ориентировочный размер СЗЗ для жилого дома не устанавливается. Расстояния от гостевых стоянок автотранспорта и временных стоянок для встроенных помещений соблюдаются.

в) обоснование планировочной организации земельного участка в соответствии с градостроительным и техническим регламентами либо документами об использовании земельного участка

Схема планировочной организации земельного участка решена с учетом проектируемых и существующих зданий и сооружений и в соответствии с градостроительным планом земельного участка № 2840.

Главный фасад жилого дома ориентирован на восток ул. Минская. Подъезды здания ориентированы на запад. Все квартиры здания имеют окна в жилых помещениях с ориентацией, полностью обеспечивающей все квартиры необходимой нормативной инсоляцией.

Здание запроектировано с подземным паркингом для жителей дома. Выезд из паркинга осуществляется на ул. Минская. На 1-ом этаже здания запроектированы офисные

помещения, входы-выходы ориентированы на ул. Минская, а эвакуационные на дворовую территорию.

Вход в жилую часть секций осуществляется со стороны дворовой территории.

г) технико-экономические показатели земельного участка, предоставленного для размещения объекта капитального строительства

Таблица 1

№ п/п	Наименование	Ед. изм.	Основ ной участок
1	2	3	4
1.	Площадь отведенного участка под жилой дом	м²	11500
2.	Площадь застройки зданиями, в т.ч.	м²	2931,5
3.	Площадь застройки, выходящая за абрис здания, занятая благоустройством	м²	522,9
4.	Площадь покрытий рассматриваемого участка, всего в т.ч.	м²	6318,93
	Для проезда автотранспорта:	м²	5141,93
	Тип I: однослойное асфальтобетонное покрытие – проезды (h=5см)	м²	2309,61
	Тип II: двухслойное асфальтобетонное покрытие – автостоянки (h=8см)	м²	1368,6
	Тип III: асфальтобетонное покрытие – тротуары, хозплощадки (h=3см)	м²	222,44
	Тип V: тротуар, плиточное покрытие	м²	1241,28
	Другие покрытия:	м²	1177
	Тип IV: отмостка, асфальтобетонное покрытие (h=3см)	м²	37,26
	Тип VI: площадки, спецсмесь	м²	1139,74
5.	Рампа	м²	114,8
	Тип I: однослойное асфальтобетонное покрытие – проезды (h=5см)	м²	94,6
	Тип III: асфальтобетонное покрытие – тротуары (h=3см)	м²	20,2
6.	Площадки крылец	м²	31,4
7.	Озеленение	м²	2249,57
8.	Бортовой камень БР 100.30.18 (проезды, автостоянки)	Пог.м.	682,9
9.	Бортовой камень БР 100.20.8 (тротуары, дорожки, площадки)	Пог.м.	707,6

д) обоснование решений по инженерной подготовке территории, в том числе решений по инженерной защите территории и объектов капитального строительства от последствий опасных геологических процессов, паводковых, поверхностных и грунтовых вод

Ливневые воды уводятся методом вертикальной планировки с отмосток, зеленых зон на проезжую часть с дальнейшим сбросом на ул. Минскую и в ливневую канализацию.

е) описание организации рельефа вертикальной планировкой

Проектное решение организации рельефа разработано на основании схемы генерального плана, разработанной ОАО «Пензгражданпроект».

При разработке проекта учтены вертикальные отметки существующих и ранее запроектированных покрытий, здания, подземные и надземные коммуникации, а также гидрогеологические условия данной территории.

До начала работ необходимо провести срезку плодородного слоя грунта толщиной 0,15м. Срезанный грунт используется для озеленения данной территории, излишки - для озеленения на других объектах.

Вертикальная планировка участка решена методом проектных горизонталей с учетом природных условий и строительных требований в соответствии с инженерно-геологическими изысканиями с сечением рельефа через 0,1м. Продольный уклон по проездам запроектирован от 0,5 до 10%. Поперечный уклон проездов принят 2%, автостоянок от 0,5 до 2%. Направление уклона показано на чертеже стрелками.

За абсолютную отметку нуля принят уровень чистого пола 1-го этажа, что соответствует отметке 187,7 м. Подъезд к дому осуществляется с ул. Минской. Подъезды запроектированы согласно норм – двухполосными шириной 6м.

Рельеф участка спокойный.

ж) описание решений по благоустройству территории

В проекте благоустройства предусмотрены местный проезд с ул. Минской к жилому дому, - согласно норм - двухполосный шириной 6м., пешеходные связи, детские площадки с малыми формами, площадки отдыха, физкультурные площадки, хозяйственные площадки, автостоянки (гостевые и временного хранения для встроенных помещений).

Площадки оборудованы скамьями и урнами, что обеспечивает комфортные условия для проживания и отдыха.

Расчет элементов дворовой территории производится согласно Региональным нормативам градостроительного проектирования Пензенской области (РНГППО) с учетом демографического состава населения и нормируемых удельных размеров площадок. Расстояния от площадок до окон жилого дома выдержаны в соответствии с нормами СП 42.13330.2016 «Градостроительство. Планировка и застройка городских и сельских поселений».

В дополнение к основному участку для благоустройства и организации проездов предусмотрен дополнительный участок площадью 1259м^2.

Расчет гостевых автостоянок и постоянного хранения автомобилей для проектируемого жилого дома

Расчет машиномест произведен согласно постановлению Правительства Пензенской области от 30.10.2015 № 299-13/6 «Об утверждении Местных нормативов градостроительного проектирования города Пензы» (в ред. Решения Пензенской городской Думы от 25.03.2016 N 402-20/6). Расчет произведен на основании таб. 1.3.2.

Согласно жилищной обеспеченности по г. Пензе за 2016г. на одного жителя приходится 27,9м2 площади квартир.

Площадь квартир = 18477,9м2. Жителей 18477,9/27,9=662,3 человек.

Согласно п. 2.3.2.4 и п. 1.3.2 гостевые стоянки рассчитывают: 7 машиномест на 100 жителей.

662,3*7/100=46,36 машиноместа. В т.ч. 10% для инвалидов 5 машиномест, из них 3 для колясочников.

Постоянные стоянки рассчитывают: 25 машиномест на 100 жителей.

662,3*25/100=165,58 машиноместа. В т.ч. 10% для инвалидов 17 машиномест, из них 9 для колясочников.

Согласно п. 1.3.2 временные стоянки для офисов рассчитывают: 16 машиномест на 1000 м2 общей площади.

Общая площадь офисов = 2213,6м2. 2213,6*16/1000=35,42 машиноместа.

В т.ч. 10% для инвалидов 4 машиноместа, из них 2 для колясочников.

Таким образом:

для встроенных помещений общественного назначения требуется 35,42 машиноместа – есть в наличии 36 машиномест

гостевых для жителей требуется 46,36 машиномест – есть 47 в наличии около здания

постоянных для жителей требуется 165,58 машиномест – есть в наличии 79 в паркинге

Необходимое количество гостевых машиномест для жителей дома и для встроенных помещений общественного назначения обеспечено.

Для постоянного хранения недостающие 87 машиномест обеспечиваются за счет мест на территории автостоянки, расположенной по адресу: г. Пенза, ул. Минская 2А, общей площадью 5403м2, согласно договору о предоставлении услуг автостоянки от 20 апреля 2020 года.

Таблица для расчета элементов дворовой территории

Таблица 2

№ п/п	Наименование площадок	Удельные размеры площадок по РНГППО, м^2	Площадь по расчету, м^2	Площадь по проекту, м^2
1	Для игр детей дошкольного и младшего школьного возраста	0,7	463,61	480
2	Для отдыха взрослого населения	0,1	66,23	116,98
3	Для занятий физкультурой	2,0**	662,3	663
4	Для хозяйственных целей	0,3**	99,35	105,12

Примечания:

***допускается уменьшать, но не более чем на 50% удельные размеры площадок: для хозяйственных целей при застройке жилыми зданиями 9этажей и выше, для занятий физкультурой при формировании единого физкультурно-оздоровительного комплекса микрорайона для школьников и населения.*

В пешеходной доступности от территории жилого комплекса располагаются спортивный комплекс «Победа» и несколько мелких спортивных и фитнес залов.

Все автостоянки, разворотные площадки выполнены с двухслойным асфальтобетонным покрытием S=8см. Подъезды, проезды – с однослойным асфальтобетонным покрытием S=5см. Тротуары, площадки отдыха, дорожки, запроектированы с толщиной асфальтобетонного покрытия S=3см. Спортивные площадки – с покрытием спецсмесью. Детские площадки со специальным покрытием.

Проезд вокруг проектируемого жилого дома обеспечивает решение противопожарных мероприятий каждой квартиры дома.

л) обоснование схем транспортных коммуникаций, обеспечивающих внешний и внутренний подъезд к объекту капитального строительства

Существующие и проектируемые транспортные коммуникации обеспечивают удобный проезд и проход к проектируемому зданию.

Доступность для пожарных подразделений обеспечивается по двум продольным сторонам за счет поверхностей с твердым асфальтобетонным покрытием. Расстояния от внутренней грани проездов до стены жилого дома составляют 8 метров и более, ширина проездов – 6,0 метров.

Ведомость чертежей

Лист	Наименование	Примечание
1	Общие данные. Ситуационная схема.	Изм.1 (Зам)
2	Разбивочный план. М 1:500.	Изм.1 (Зам)
3	План организации рельефа. М 1:500.	Изм.1 (Зам)
4	План земляных масс. М 1:500.	Изм.1 (Зам)
5	Ведомость покрытий. М 1:500	Изм.1 (Зам)
6	План озеленения и благоустройства. М 1:500. Ведомость малых форм.	Изм.1 (Зам)
7	Конструкции проездов, дорожек, тротуаров, площадок.	Изм.1 (Зам)
8	Сводный план инженерных сетей	Изм.1 (Зам)

Ведомость ссылочных и прилагаемых документов

Обозначение	Наименование	Примечание
	Ссылочные документы.	
ГОСТ 6665-91	Камни бетонные и железобетонные бортовые.	
ГОСТ 8736-2014	Песок для строительных работ.	
ГОСТ 8267-93*	Щебень и гравий из плотных горных пород для строит. работ.	
ГОСТ 9128-2013	Смеси асфальтобет. дорожные, аэродромные и асфальтобетон.	
СП 118.13330.2012	Общественные здания и сооружения.	
СП 42.13330.2016	Градостроит. Планир. и застр. городских и сельских посел.	
СП 1-12. 13130. 2009-2016	Свод правил по пожарной безопасности	
Каталог КСИЛ	Каталог детских площадок и малых архитектурных форм	
Каталог ООО "БУМ"	Каталог детских площадок и малых архитектурных форм	

Технико-экономические показатели по участку

Наименование	Ед.изм.	Количество
1. Площадь отведенного участка	м2	11500
2. Площадь застройки зданиями	м2	2931,5
В т.ч. здание	м2	2912,5
В т.ч. лестница	м2	19
3. Площадь покрытия всего:	м2	6318,93
В т.ч. для проезда автотранспорта	м2	5141,93
Тип I: Проезды, односл. асфальтобет. покр., 5см	м2	2309,61
Тип II: Автостоянки, двухсл. асф-бетон. покр, 8см	м2	1368,6
Тип III: Тротуар, односл. асфальтобет. покр., 3см	м2	222,44
Тип V: Тротуар, плиточное покрытие	м2	1241,28
В т.ч. другие покрытия	м2	1177
Тип IV: Отмостка, асфальтобетонное покрытие 3см	м2	37,26
Тип VI: Площадки, спецсмесь	м2	1139,74
4. Рампа в площади застройки	м2	114,8
Тип I: Проезд, односл. асфальтобет. покр., 5см	м2	94,6
Тип III: Тротуар, односл. асфальтобет. покр., 3см	м2	20,2
5. Площадки крылец	м2	31,4
6. Озеленение	м2	2249,57
7. Бортовой камень БР 100.30.18	пог.м.	682,9
8. Бортовой камень БР 100.20.08	пог.м.	707,6

Ситуационная схема

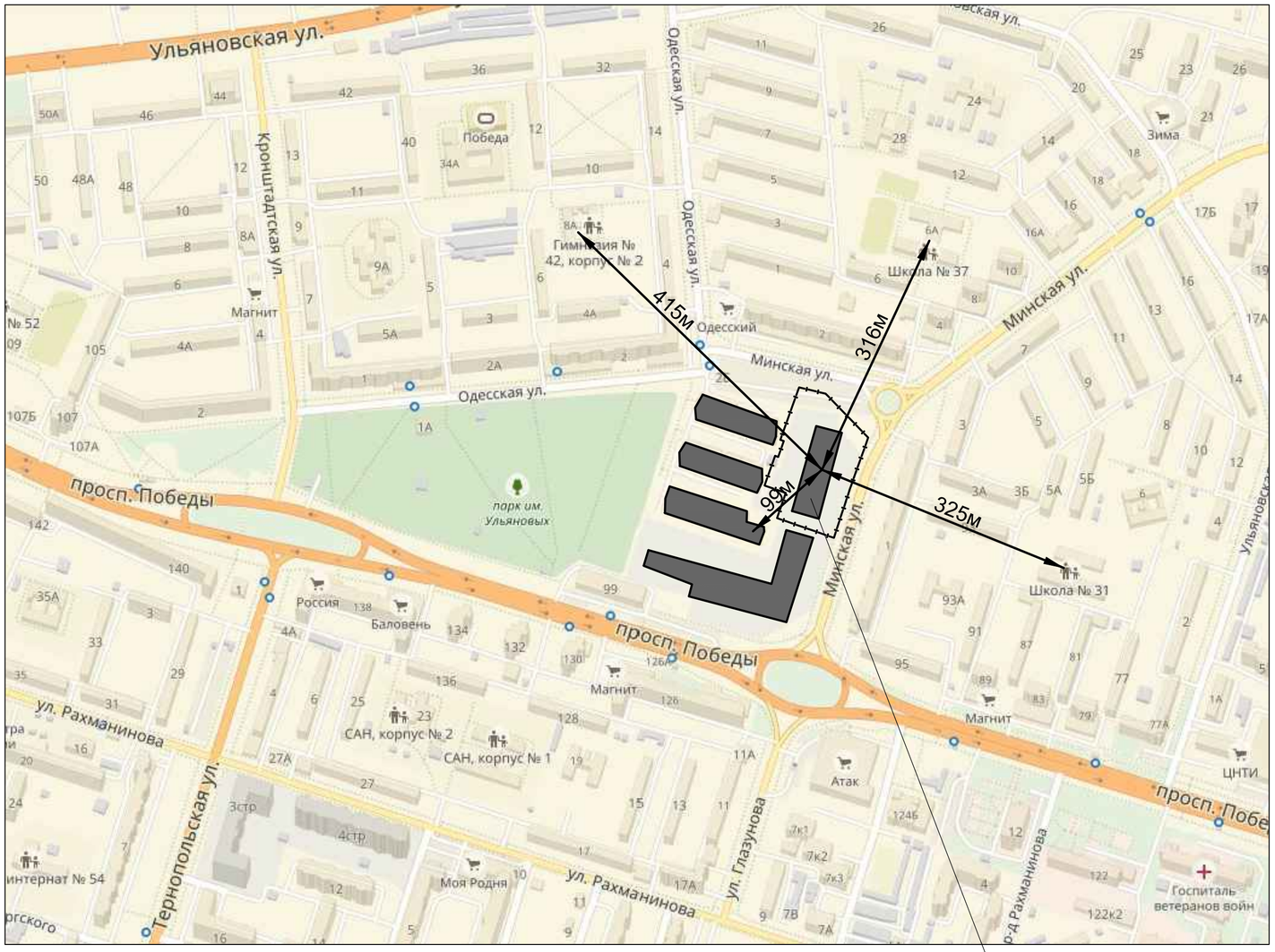

Общие указания:

1-Данный лист смотри с листами марки ПЗУ
2-Привязки ведутся от здания и границ участка.

Проект разработан в соответствии с государственными нормами, правилами и стандартами. Принятые технические решения соответствуют требованиям экологических, санитарно-гигиенических, противопожарных и другихнорм, действующих на территории Российской Федерации и обеспечивают для жизни и здоровья людей, эксплуатацию объекта при соблюдении предусмотренных проектом мероприятий.

Главный архитектор проекта: Королева Н.А.
Главный инженер проекта: Эйдлин М.Б

В данный комплект чертежей внесены изменения в связи с исключением ТЭП по дополнительному участку, а также в связи с изменением местоположения ввода сетей наружного водоснабжения (Изм.1)

Изм.	Кол. уч.	Лист	№ док.	Подп.	Дата
1		Зам.			03.2020

ГИП	Эйдлин	
ГАП	Королева	
Проверил		
Исполнил	Королева	
Норм.контр.	Александров	

13РП-17-ГП

Многоквартирный жилой дом с размещением на первом этаже встроенно-пристроенных нежилых помещений по пр-кту Победы, 97А в г. Пензе

Жилой дом №5.	Стадия	Лист	Листов
	Р	1	8

Общие данные
Ситуационная схема.

ООО "РисанПроект"

Формат А2

Согласовано

Взам. инв. №

Подп. и дата

Инв. № подл.

Разбивочный план. М 1:500.

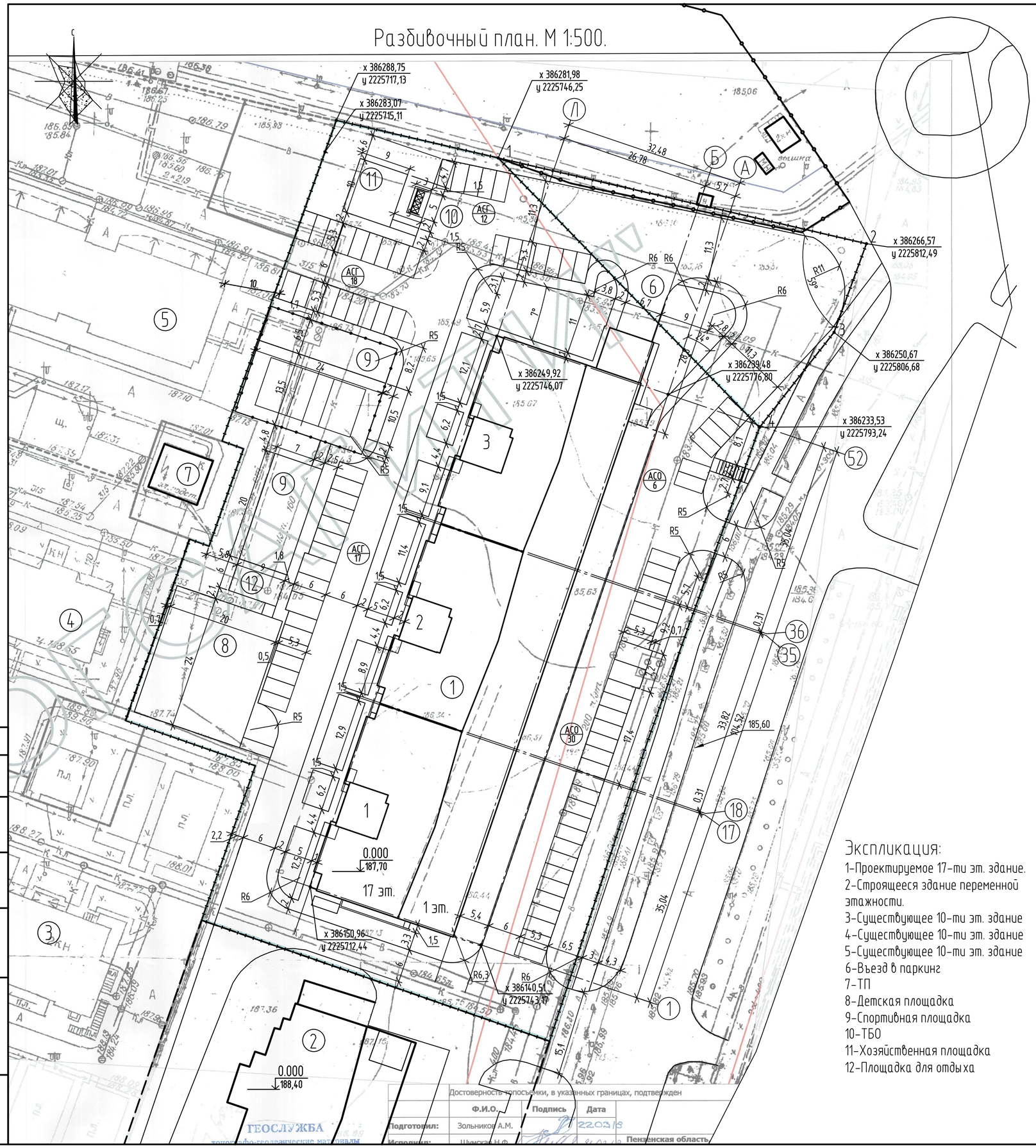

Достоверность топосъемки, в указанных границах, подтвержден

	Ф.И.О.	Подпись	Дата
Подготовил:	Зольников А.М.		22.02.18
Исполнил:	Шумская Н.Ф.		01.03.18

Ведомость жилых и общественных зданий и сооружений

№	Наименование и обозначение	Этажность	Количество			Площадь, м²				Строительный объём, м³	
			зданий	Квартир		Застройки		Общая			
				здания	всего	здания	всего	квартир	всего	здания	всего
1	2	3	4	5	6	7	8	9	10	11	12
	Проектируемые здания										
1	Проектируемый 17-ти этаж. монолитный жилой дом Секции 1, 2, 3	17	1	320	320	2931,5	2931,5	19028,3	19028,3	116541,7	116541,7

Условные обозначения

Обозначение	Наименование
	Граница отведенного участка.
1	Номер здания по плану
17 эт.	Этажность
1, 2, 3	Секции
	Площадка для сбора мусора
АСГ 26 / АСО 57 / АСП 57	Автостоянка гостевая/общественная/постоянная кол-во машиномест
	Ограждение

Экспликация:

1-Проектируемое 17-ти эт. здание.
2-Строящееся здание переменной этажности.
3-Существующее 10-ти эт. здание
4-Существующее 10-ти эт. здание
5-Существующее 10-ти эт. здание
6-Въезд в паркинг
7-ТП
8-Детская площадка
9-Спортивная площадка
10-ТБО
11-Хозяйственная площадка
12-Площадка для отдыха

Общие указания:

1-Данный лист смотри с листами марки ГП.
2-Привязки ведутся от границ участка по координатам на пересечении осей. Размеры даны в метрах, углы в градусах.

Изм.	Кол.уч	Лист	№док.	Подп.	Дата
1		Зам.			03.2020

13РП-17-ГП

Многоквартирный жилой дом с размещением на первом этаже встроенно-пристроенных нежилых помещений по пр-кту Победы, 97А в г. Пензе

Исполнил	Королева	
Проверил		
Норм.контр.	Александров	

Жилой дом №5.

Стадия	Лист	Листов
Р	2	

Разбивочный план М1:500

ООО "РисанПроект"

Согласовано

Взам. инв. №

Подп. и дата

Инв. № подл.

Формат А2

План организации рельефа. М 1:500.

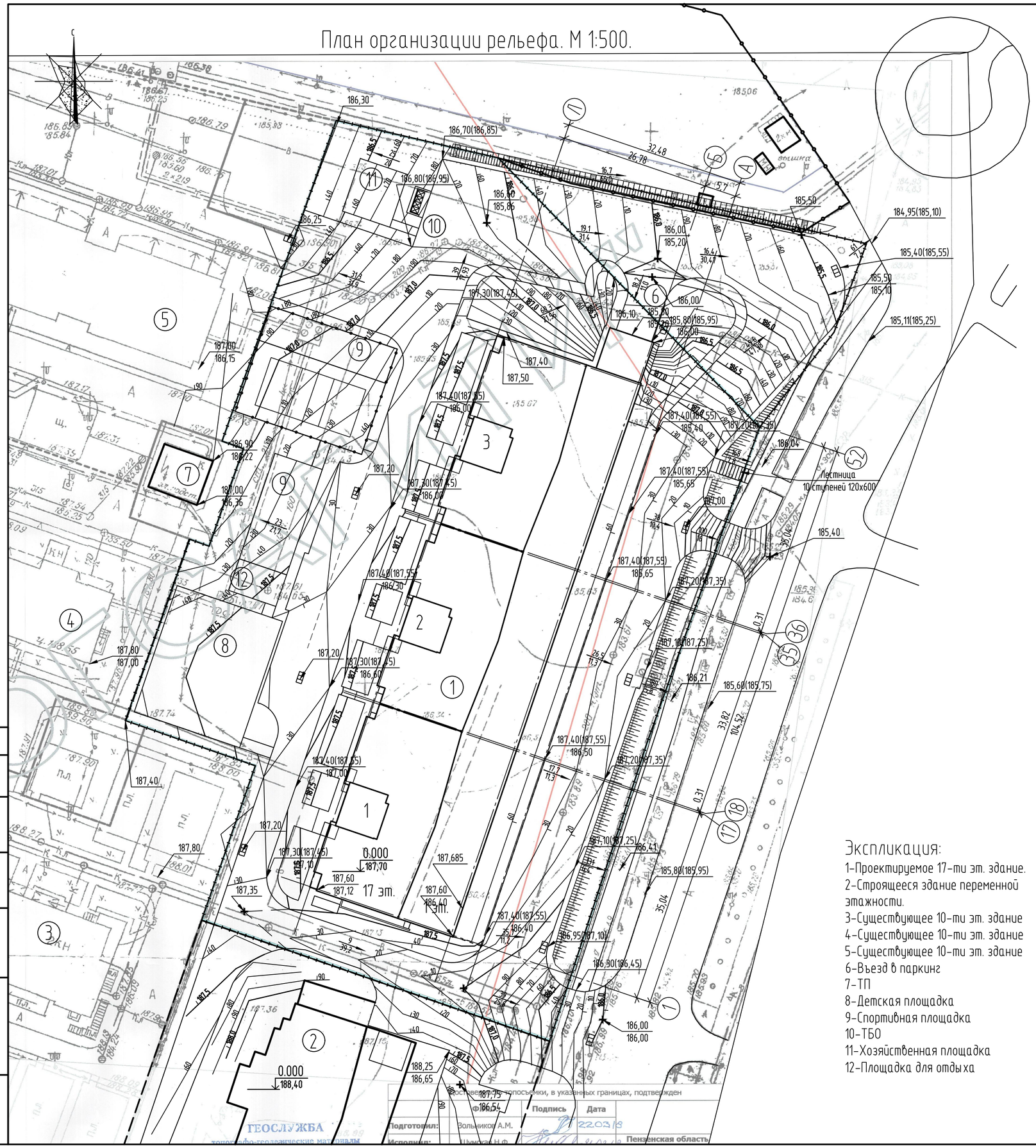

Условные обозначения

Обозначение	Наименование
1	Номер здания по плану
17 эт.	Этажность
1, 2, 3	Секции
	Водоприемная воронка ливневой канализации
152,50 / 152,50	Точка перелома и промежуточная продольного профиля
254,0(254,15)	Отметка по проезду (отметка по тротуару)
10 / 12,35	Указатель (автомобильных дорог) в верхней части – значение уклона в промилях, и нижней – расстоян. в м
80 70 60	Проектные горизонтали
	Граница отведенного участка.
	Водораздел
	Откос
	Ограждение

Общие указания:

1-Данный лист смотри с листами марки ГП
2-Привязки ведутся от границ участка по координатам на пересечении осей. Главный фасад выходит на перекресток. Размеры даны в метрах, углы в градусах.
3-Проектные отметки относятся к верху покрытия или верху проектируемой поверхности земли, глубина корыта от проездов – 0,5м, тротуаров – 0,25м.
4-В местах озеленения проектные отметки даны с учетом растительного грунта.
5-В соответствии с требованиями СП 59.13330.2016 на проездах и тротуарах устраиваются пандусы шириной 1,2м, с уклоном 6%.

Экспликация:

1-Проектируемое 17-ти эт. здание.
2-Строящееся здание переменной этажности.
3-Существующее 10-ти эт. здание
4-Существующее 10-ти эт. здание
5-Существующее 10-ти эт. здание
6-Въезд в паркинг
7-ТП
8-Детская площадка
9-Спортивная площадка
10-ТБО
11-Хозяйственная площадка
12-Площадка для отдыха

						13РП-17-ГП
1		Зам.			03.2020	Многоквартирный жилой дом с размещением на первом этаже встроенно-пристроенных нежилых помещений по пр-кту Победы, 97А в г. Пензе
Изм.	Кол.уч	Лист	N°док.	Подп.	Дата	
Исполнил		Королева				Жилой дом N°5. — Стадия: Р; Лист: 3; Листов:
Проверил						
Норм.контр.		Александров				План организации рельефа. М 1:500. — ООО "РисанПроект"

Согласовано

Взам. инв. №

Подп. и дата

Инв. № подл.

Формат А2

План земляных масс. М 1:500.

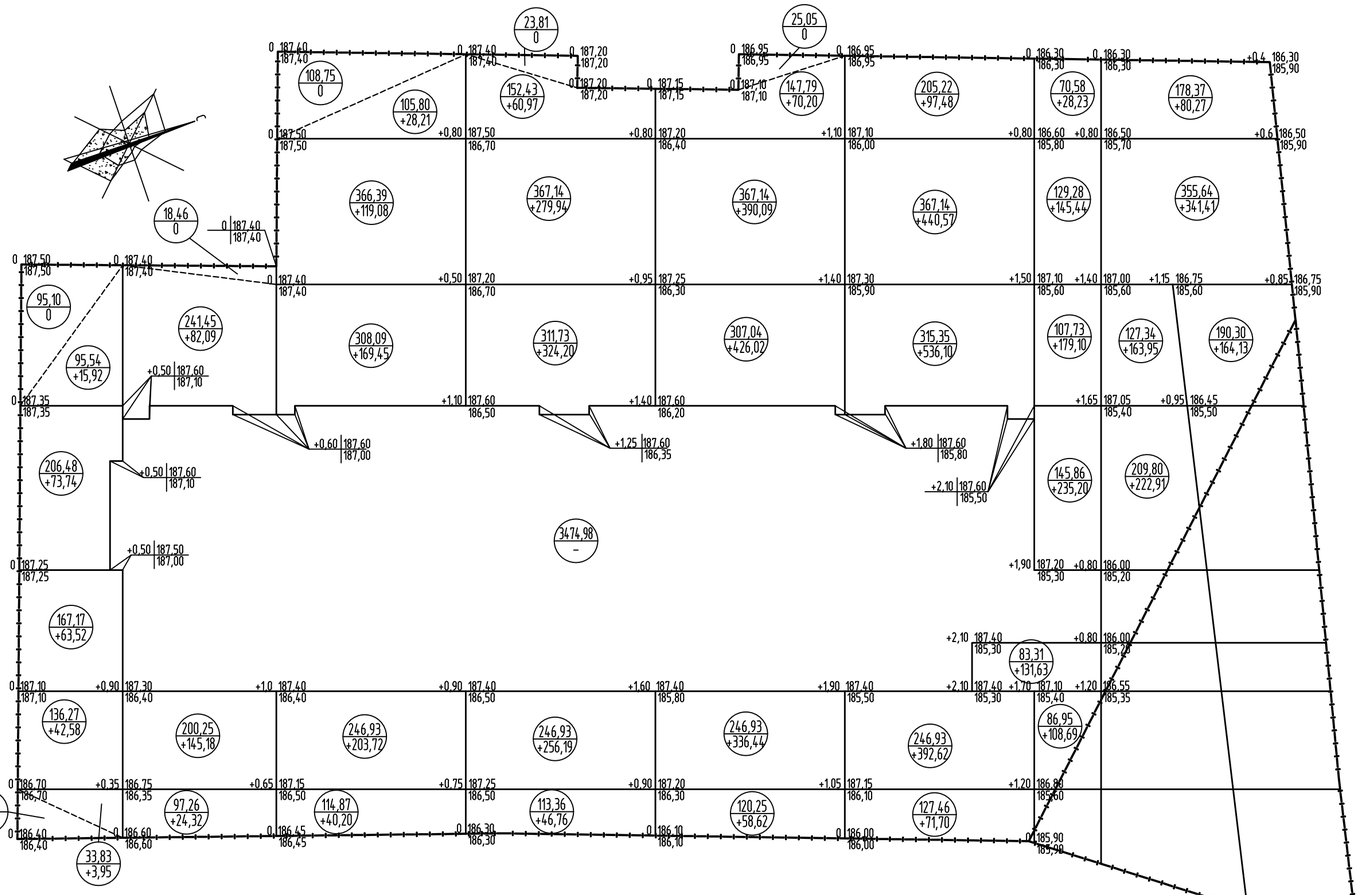

Итого м3											Всего м3 по картогр.	
	Насыпь (+)	199,71	251,59	556,66	968,06	1281,37	1538,47	858,14	744,35	1052		7450,35
	Выемка (-)	---	---	---	---	---	---	---	---	---		---

Ведомость объемов земляных масс.

	Наименование работ и объемов грунта	Количество, м^3 по участку		примечание
		Насыпь (+)	Выемка (-)	
1	Грунт планировки территории	7450,35	0	
2	Вытесненный грунт в т.ч.при устройстве:		2984,35	
	а). При устройстве проездов, h=0,5м.		2308,55	
	б). При устройстве тротуаров, h=0,25м.		675,8	
	в). Срезка растительного слоя грунта, h=0,15м.		0	
3	Поправка на уплотнение	745,04		
4	Всего пригодного грунта	8195,39	2984,34	
5	Избыток пригодного грунта		5211,04	
6	Плодородный грунт, в т.ч.:		382,2	
	а). Используемый для озеленения, h=0,15м.	382,2		
	б). Избыток плодородного грунта.			
7	ИТОГО перерабатываемого грунта	8577,59	8577,59	

Условные обозначения

Обозначение	Наименование
	Граница отведенного участка.
	Граница нулевых работ
200 / +50	площадь фигуры / объем земляных масс
+0,3 | 191,00 / 190,70	рабочая отметка | красная отметка / черная отметка

Общие указания:

1-Данный лист смотри с листами марки ПЗУ

2-Красные отметки даются в уровне существующих автомобильных дорог

3-Sобщ нулевых работ=305,97 м^2

4-Sкартограммы=11500м^2

5-Без учета котлована.

Согласовано

Взам. инв. №

Подп. и дата

Инв. № подл.

1		Зам.			03.2020	13РП-17-ГП	
Изм.	Кол.уч	Лист	№док.	Подп.	Дата	Многоквартирный жилой дом с размещением на первом этаже встроенно-пристроенных нежилых помещений по пр-кту Победы, 97А в г. Пензе	
Исполнил		Королева				Жилой дом №5.	Стадия: Р; Лист: 4; Листов:
Проверил							
Норм.контр.		Александров				План земляных масс. М 1:500.	ООО "РисанПроект"

Формат А2

Ведомость покрытий. М 1:500

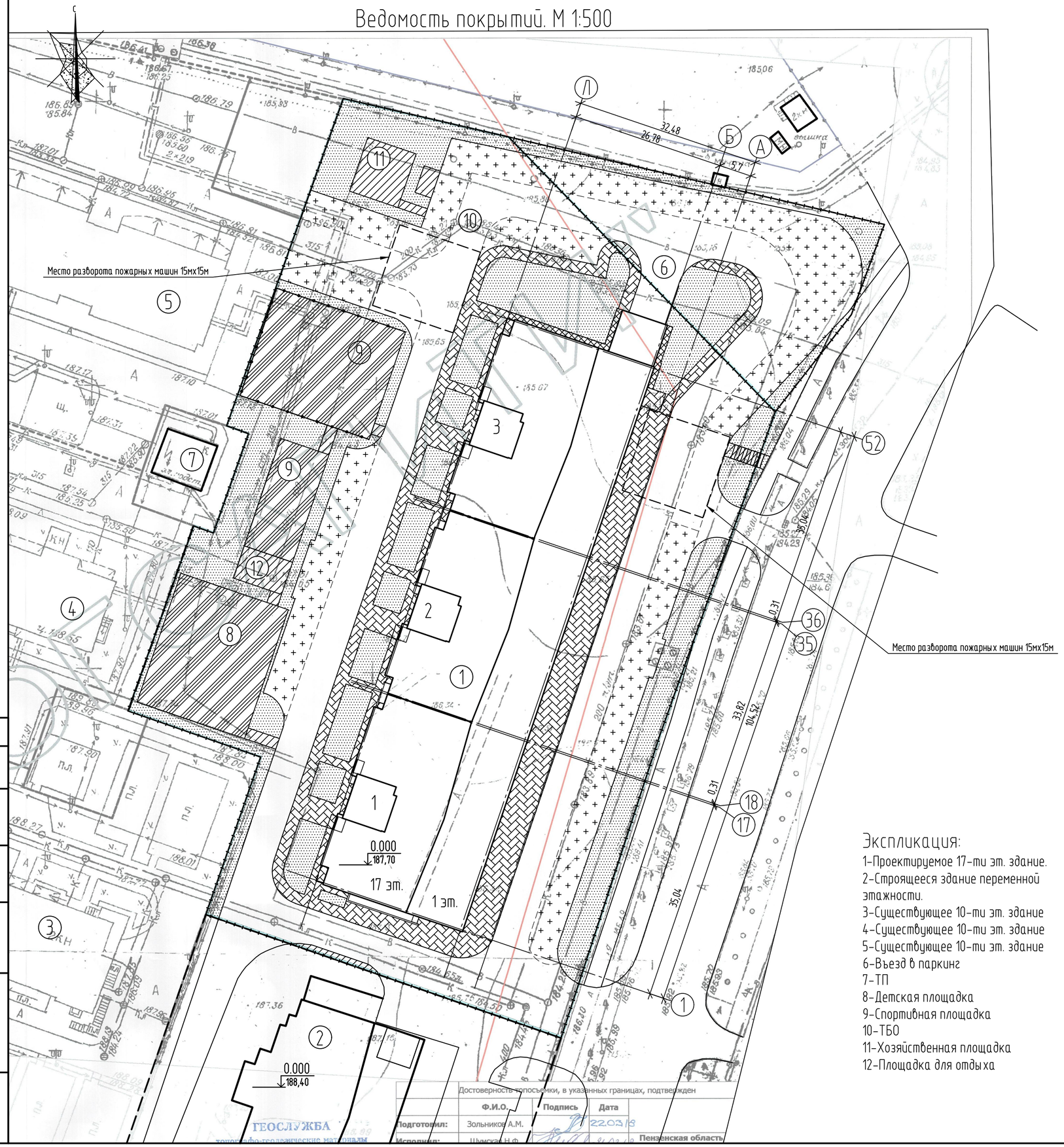

Достоверность топосъемки, в указанных границах, подтверждена

	Ф.И.О.	Подпись	Дата
Подготовил:	Зольников А.М.		22.03.18
Исполнил:	Шумская Н.Ф.		

ГЕОСЛУЖБА
топографо-геодезические материалы

Пензенская область

Ведомость тротуаров, дорожек и площадок

Условное изображение	Наименование	Длина, м	Ширина, м	Площадь покрытия, м2		Бордюр из бордюрн. камня	
				По участку	Всего	Тип	Кол.м.п.
	Тип I: Проезды, однослойное асфальтобетонное покрытие 5см	перем.	перем.	2309,61	2309,61	БР 100.30.18	623,7
	Тип II: Проезды, двухслойное асфальтобетонное покрытие 5см	перем.	перем.	1368,6	1368,6		
	Тип III: Тротуар, однослойное асфальтобетонное покрытие 3см	перем.	перем.	222,44	222,44	БР 100.20.08	707,6
	Тип IV: Отмостка, асфальтобетонное покрытие 3см	перем.	1,0	37,26	37,26	–	–
	Тип V: Тротуар, плиточное покрытие	перем.	перем.	1241,28	1241,28	–	
	Озеленение	перем.	перем.	2249,57	2249,57	–	–
	Тип VI: Площадки покрытие спецсмесь	перем.	перем.	1139,74	1139,74	–	–
	Тип V: Площадки крылец плиточное покрытие	перем.	перем.	31,4	31,4	–	–
	Тип I: Проезды пандус, однослойное асфальтобетонное покрытие 5см	перем.	перем.	94,6	94,6	БР 100.30.18	59,2
	Тип III: Тротуар пандус, однослойное асфальтобетонное покрытие 3см	перем.	перем.	20,2	20,2		

Условные обозначения

Обозначение	Наименование
	Граница отведенного участка.
1	Номер здания по плану
17 эт.	Этажность
1, 2, 3	Секции
	Ограждение

Экспликация:

1-Проектируемое 17-ти эт. здание.
2-Строящееся здание переменной этажности.
3-Существующее 10-ти эт. здание
4-Существующее 10-ти эт. здание
5-Существующее 10-ти эт. здание
6-Въезд в паркинг
7-ТП
8-Детская площадка
9-Спортивная площадка
10-ТБО
11-Хозяйственная площадка
12-Площадка для отдыха

Общие указания:

1-Данный лист смотри с листами марки ГП.

Изм.	Кол.уч	Лист	№док.	Подп.	Дата
1		Зам.			03.2020

13РП-17-ГП

Многоквартирный жилой дом с размещением на первом этаже встроенно-пристроенных нежилых помещений по пр-кту Победы, 97А в г. Пензе

Исполнил	Королева	
Проверил		
Норм.контр.	Александров	

Жилой дом №5.

Стадия	Лист	Листов
Р	5	

Ведомость покрытий. М 1:500

ООО "РисанПроект"

Согласовано

Взам. инв. №

Подп. и дата

Инв. № подл.

Формат А2

План озеленения и благоустройства. М 1:500.

Экспликация:

1-Проектируемое 17-ти эт. здание.
2-Строящееся здание переменной этажности.
3-Существующее 10-ти эт. здание
4-Существующее 10-ти эт. здание
5-Существующее 10-ти эт. здание
6-Въезд в паркинг
7-ТП
8-Детская площадка
9-Спортивная площадка
10-ТБО
11-Хозяйственная площадка
12-Площадка для отдыха

Условные обозначения

Обозначение	Наименование
	Граница отведенного участка.
1	Номер здания по плану
17 эт.	Этажность
1, 2, 3	Секции
	Площадка для сбора мусора
	Существующие посадки
1/2	Номер породы по ассортименту / Количество растений в шт.
	Кустарник в группе
	Кустарник в живой изгороди
	Дерево
	Ограждение

Ведомость элементов озеленения

Поз	Наименование породы или вида насаждения	Возраст, лет	Кол-во	Примечание
1	Клен татарский	3	81	Шт.
2	Рябина обыкновенная	3	75	Шт.
3	Липа мелколистная	3	23	Шт.
4	Береза бородавчатая	3	10	Шт.
5	Жимолость татарская Разеа	3	312	Шт.
6	Боярышник обыкновенный	1	459	Шт.

Ведомость малых форм архитектуры и переносных изделий

Поз.	Наименование	размер, м	№ в каталоге	колличество, шт.
1	Скамья	1.95x0.45x0.47	2102	28
2	Урна металическая, л 89	h=0.66, ф -0.47	1212	14
3	Стол со скамьями	1.9x1.9x0.8	МФ-1.2.08.01	1
4	Беседка	2.2x2.2x2.42	МФ-1.1.07.00	1
5	Диван-качель	2.0x1.1x1.8	2607	1
6	Установка для чистки ковров	3.2x1.75	Альбом 1978	2
7	Тренажер "Штанга"	1,15x0,15x2,2	СО-3.3.24.00	2
8	Тренажер для рук	1,2x1,2x2,2	СО-3.3.23.00	2
9	Тренажер для ног	1,64x0,875x0,59	СО-3.3.27.00	2
10	Баскетбольная площадка	21x13,5	типовая	1
11	Волейбольная площадка	24x13,5	типовая	1
12	Спортивный комплекс	4,3x4,3x2,15	СК-2.4.03.00	1
13	Спортивный комплекс "Атлант", л 76	6.3x3.15x2.87	6499	1
14	Брусья параллельные	2,5x0,6x1,5	СО-3.1.04.00	2
15	Стенка-турник	3x3,3	СО-3.3.07.00	1
16	Качалка "Дельфин", л 11	0,8x0,6x0,7	4121	2
17	Качалка "Рыбка", л 11	0,8x0,6x0,7	4130	2
18	Детский игровой комплекс, л 39	4.7x4.35x3.72	5302	1
19	Песочный дворик, л 18	2,65x2,8x2,3	4256	1
20	Качели на металических стойках, л 16	4,65x7,3x2,2	4155	1
21	Песочница "Кораблик"	1.91x3.58x2.21	4254	1
22	Карусель	2.3x2.3x0.9	ИО-1.2.03.00	1
23	Детский игровой комплекс	7.3x6.7	5525	1
24	Детский игровой комплекс	3.3x3.45x2.21	5106	1
25	Качалка-балансир	3.1x1.86x0.9	ИО-1.4.05.00	1
26	Горка-мини	3.07x0.53x1.7	4201	1
27	Ограждение	2,0мхм.п.	типовое	75м.п.

Общие указания:

1-Данный лист смотри с листами марки ГП
2-Посадку деревьев и кустарников производить стандартными сажанцами и крупномерным посадочным материалом, учитывая подземные коммуникации
3-Размеры посадочных ям для саженцев принять: d-0.7м, h-0.7м, для крупномерных: d-1.0м, h-0.65м,
4-При посадке производить замену грунта растительной землей для саженцев-25%, для крупномерных до 50%
5- При устройстве газонов растительный слой принимается толщиной 15 см, после посадки необходим полив.
6-Придусматривается уход в течении лета: полив, рыхление, прополка.
7-Площадка для отдыха взрослых разделена на несколько частей и располагается около входов в подъезды и рядом с детской площадкой.

Согласовано

Взам. инв. №

Подп. и дата

Инв. № подл.

Изм.	Кол.уч	Лист	№док.	Подп.	Дата
1		Зам.			03.2020

Исполнил	Королева	
Проверил		
Норм.контр.	Александров	

13РП-17-ГП

Многоквартирный жилой дом с размещением на первом этаже встроенно-пристроенных нежилых помещений по пр-кту Победы, 97А в г. Пензе

Жилой дом №5.

Стадия	Лист	Листов
Р	6	

План озеленения и благоустройства. М 1:500. Ведомость малых форм.

ООО "РисанПроект"

Формат А2

Конструкции проездов, дорожек, тротуаров, площадок.

Сопряжение проезжей части с тротуаром

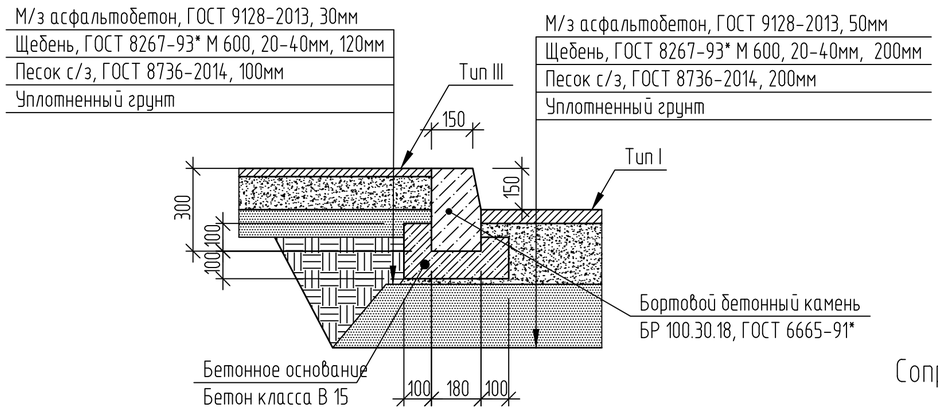

Отмостка

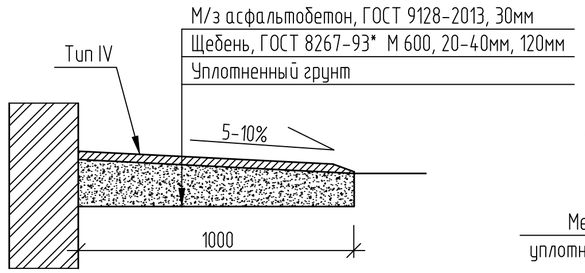

Сопряжение проезжей части с газоном

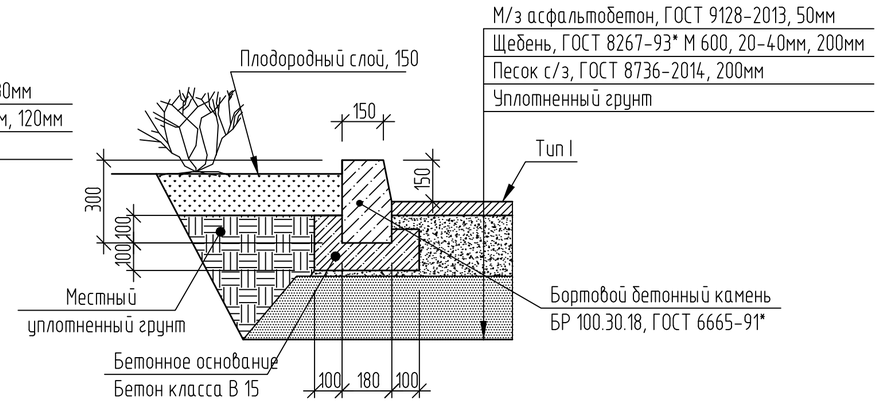

Сопряжение проезжей части (автостоянка) с тротуаром

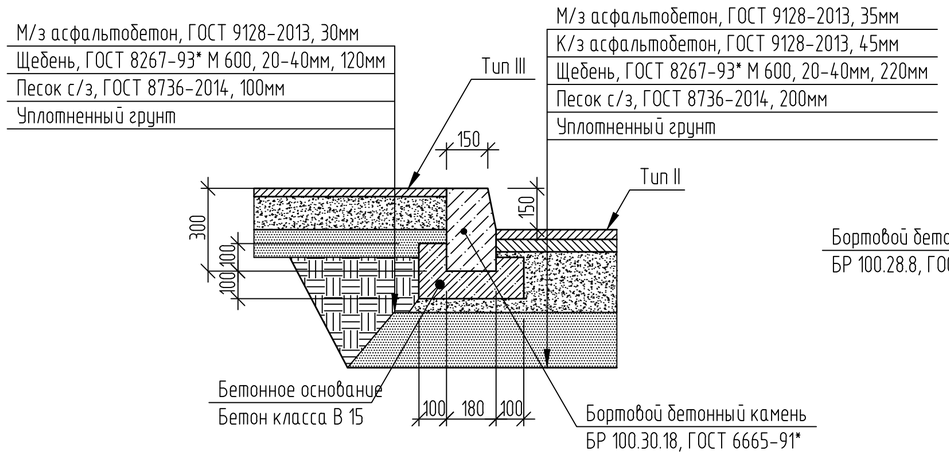

Сопряжение тротуара с газоном

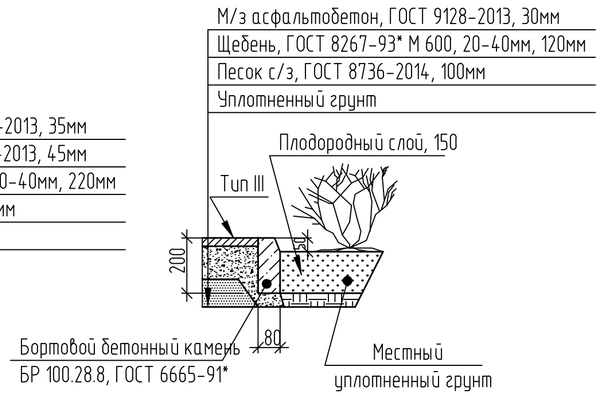

Сопряжение проезжей части с тротуаром (пандус)

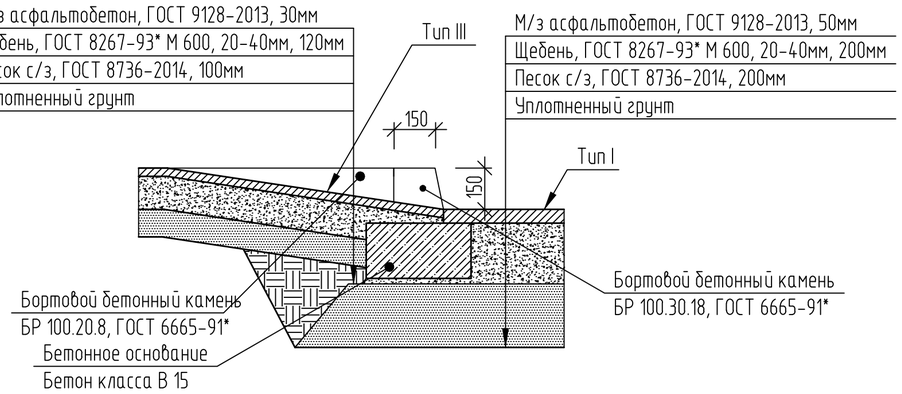

Сопряжение проезжей части (автостоянка) с газоном

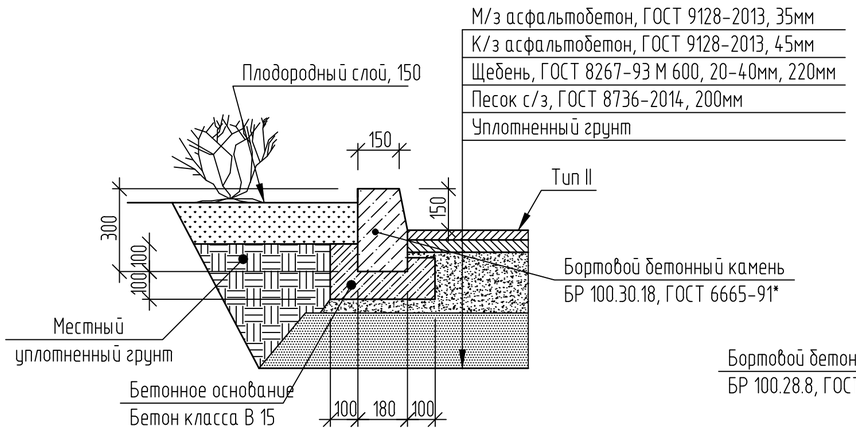

Сопряжение площадки с газоном

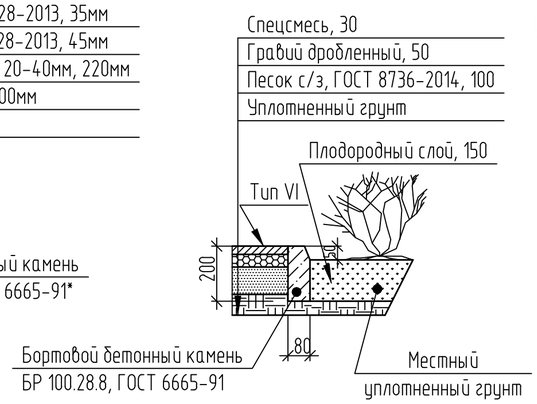

Общие указания:

1-Данный лист смотри с листами марки ПЗУ
2-В соответствии с требованиями СП 35-101-2001 на проездах и тротуарах устраиваются пандусы шириной 1,2м, с уклоном 6%.

Состав спецсмеси

№	Материалы	По объему
1	Кирпичный отсев	60%
2	Отходы гашеной извести	20%
3	Супесчаный грунт	20%

1		Зам.			03.2020	13РП-17-ГП
Изм.	Кол. уч.	Лист	№ док.	Подп.	Дата	Многоквартирный жилой дом с размещением на первом этаже встроенно-пристроенных нежилых помещений по пр-кту Победы, 97А в г. Пензе
Исполнил		Королева				Жилой дом №5. — Стадия: Р; Лист: 7; Листов:
Проверил						
Норм.контр.		Александров				Конструкции проездов, дорожек, тротуаров, площадок. — ООО "РисанПроект"

Согласовано

Взам. инв. №

Подп. и дата

Инв. № подл.

Копировал

А3

Сводный план инженерных сетей

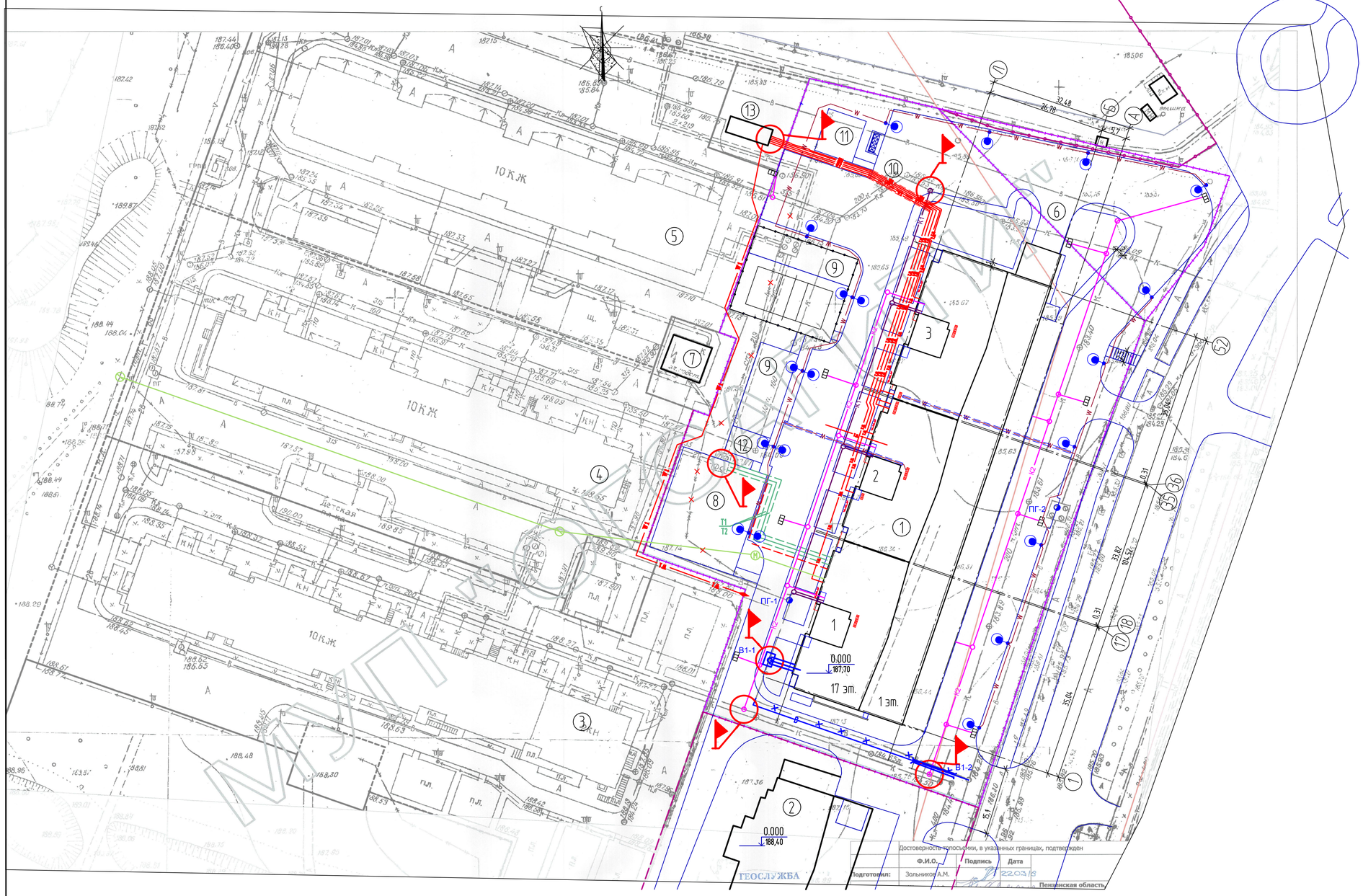

Достоверность топосъемки, в указанных границах, подтверждена

	Ф.И.О.	Подпись	Дата
Подготовил:	Зольников А.М.		22.03.19

Пензенская область

Условные обозначения

Обозначение	Наименование
	Граница отведенного участка.
1	Номер здания по плану
17 эт.	Этажность
1, 2, 3	Секции
	Площадка для сбора мусора
Т1, Т2	Проектируемая теплотрасса в канале по проекту №13-1/2-21 от 15.01.18
К1 К1	Проектируемая хоз.-бытовая канализация здания по проекту №05-7/451-1 от 06.02.18
К2 К2	Проектируемая ливневая канализация по проекту №92/11-04 от 24.01.18
В	Объединенная сеть холодного водоснабжения Ø250 (хоз-питьевой и противопожарный водопровод) по проекту №05-7/451-1 от 06.02.18
W1	Проектируемые внешние электрические сети по проекту №2017-0031-ТУ от 25.01.17
W	Наружнее освещение
Н	Проектируемая внешняя телефонная сеть Проектируемая внешняя радио сеть по проекту №0603/17/13р-18
	Точка подключения

Экспликация:

1-Проектируемое 17-ти эт. здание.
2-Строящееся здание переменной этажности.
3-Существующее 10-ти эт. здание
4-Существующее 10-ти эт. здание
5-Существующее 10-ти эт. здание
6-Въезд в паркинг
7-ТП
8-Детская площадка
9-Спортивная площадка
10-ТБО
11-Хозяйственная площадка
12-Площадка для отдыха
13-Проектируемая ТП

Общие указания:

1-Данный лист смотри с листами марки ГП.

1		Зам.			03.2020	13РП-17-ГП
Изм.	Кол.уч	Лист	№док.	Подп.	Дата	Многоквартирный жилой дом с размещением на первом этаже встроенно-пристроенных нежилых помещений по пр-кту Победы, 97А в г. Пензе
Исполнил		Королева				Жилой дом №5.
Проверил						Стадия: Р; Лист: 8; Листов:
Норм.контр.		Александров				Сводный план инженерных сетей
						ООО "РисанПроект"

Согласовано

Взам. инв. №

Подп. и дата

Инв. № подл.

Формат А1