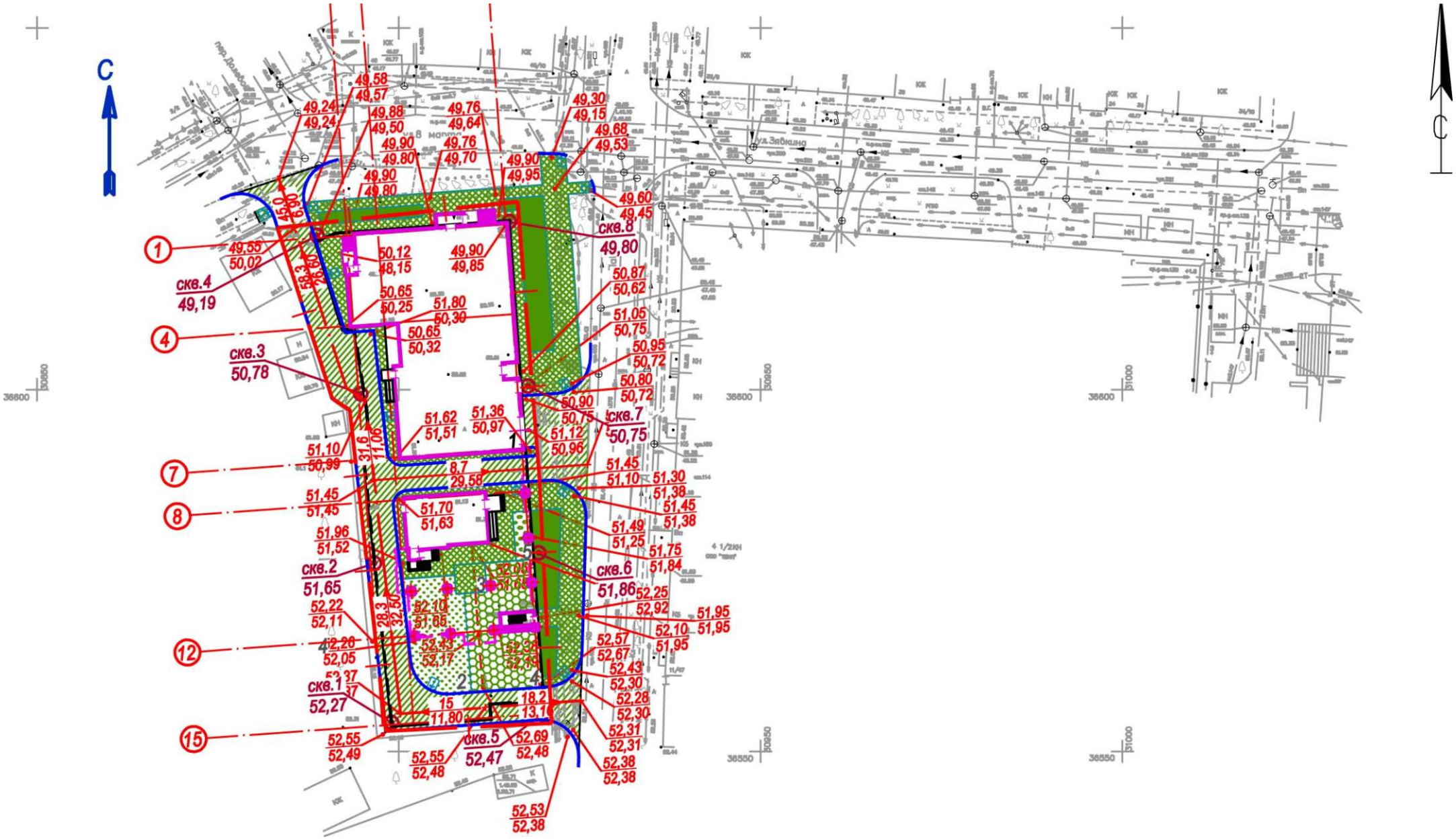
С
С
1
4
7
8
12
15
скв.1
52,27
скв.2
51,65
скв.3
50,78
скв.4
49,19
скв.5
52,47
скв.6
51,86
скв.7
50,75
скв.8
49,80
49,58
49,57
49,24
49,24
49,88
49,50
49,76
49,64
49,30
49,15
49,68
49,53
49,90
49,80
49,76
49,70
49,90
49,95
49,90
49,80
49,60
49,45
49,55
50,02
50,12
48,15
49,90
49,85
50,87
50,62
50,65
50,25
51,80
50,30
51,05
50,75
50,65
50,32
50,95
50,72
50,80
50,72
50,90
50,75
51,62
51,51
51,36
50,97
51,12
50,96
51,10
50,99
51,45
51,10
51,30
51,38
51,45
51,45
51,70
51,63
51,45
51,38
51,49
51,25
51,96
51,52
51,75
51,84
52,05
51,65
52,25
52,92
52,22
52,11
52,10
51,65
51,95
51,95
52,10
51,95
52,26
52,05
52,43
52,17
52,57
52,67
52,43
52,30
52,28
52,30
52,31
52,31
52,55
52,49
52,55
52,48
52,69
52,48
52,38
52,38
52,53
52,38
45,0
6,90
58,3
26,60
31,6
11,06
28,3
32,50
15
11,80
18,2
13,1
36600
30850
36600
30950
36600
31000
36550
30950
36550
31000

Ситуационный план

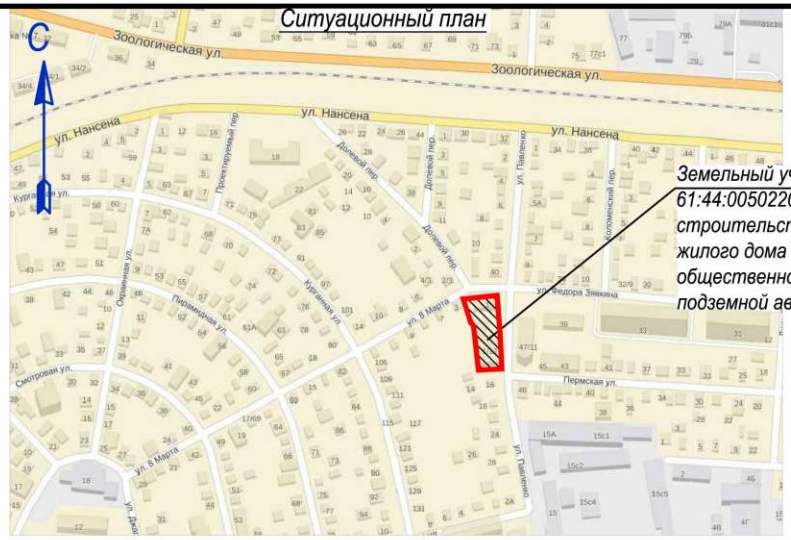

ТЕХНИКО-ЭКОНОМИЧЕСКИЕ ПОКАЗАТЕЛИ

Наименование показателя	Всего - в границе благоустройства	В границе отведённого земельного участка с КН 61:44:0050220:10	За границей отведённого земельного участка с КН 61:44:0050220:10
1. Площадь участка	0,249929 га	0,1891 га	0,060829 га
2. Площадь застройки	0,07836 га	0,07836 га	0,0000 га
3. Площадь покрытий	0,155069 га	0,10754 га	0,047529 га
4. Площадь озеленения	0,0165 га	0,0032 га	0,0133 га
5. Плотность застройки	-	41,4 %	-
6. Процент озеленения	-	1,7 %	-
7. Процент озеленения с учётом газонного покрытия площадок дворового благоустройства	-	8,2 %	-

ВЕДОМОСТЬ ОБЪЁМОВ ЗЕМЛЯНЫХ МАСС

Наименование грунта	Количество, м³				Примечание
	Насыпь (+)	Выемка (-)	Насыпь (+)	Выемка (-)	
1. Грунт планировки территории	73	6			
2. Вытесненный грунт,					
в т. ч. при устройстве:		723			
а) покрытий автопроездов, тротуаров и площадок		(698)			
б) плодородной почвы на участках озеленения		(25)			
3. ИТОГО грунта	73	729			
4. Поправка на уплотнение (10 %)	7				
5. ВСЕГО грунта	80	729			
6. Избыток пригодного грунта	649				
7. Плодородный грунт, всего, в т. ч.:		25			
а) используемый для озеленения территории	25				
б) недостаток плодородного грунта		25			
8. ИТОГО перерабатываемого грунта	754	754			

ВЕДОМОСТЬ ЧЕРТЕЖЕЙ ОСНОВНОГО КОМПЛЕКТА МАРКИ ПЗУ

Лист	Наименование	Примечание
1	Общие данные (начало)	Изм. 1 (Зам.)
2	Общие данные (окончание)	
3	Схема планировочной организации земельного участка. М 1:500	
4	Разбивочный план. М 1:500	
5	Разбивочный план. Элементы благоустройства. М 1:500	
6	План организации рельефа. М 1:500	
7	Сводный план инженерных сетей. М 1:500	Изм. 1 (Зам.)
8	План благоустройства территории. М 1:500	
9	Конструкции покрытий (начало)	
10	Конструкции покрытий (продолжение)	
11	Конструкции покрытий (окончание)	

1. Технические решения, принятые в настоящем комплекте чертежей, соответствуют требованиям технических, экологических, санитарно-гигиенических и других норм, действующих на территории России, и обеспечивают безопасную для жизни и здоровья людей эксплуатацию объекта при соблюдении предусмотренных проектом мероприятий.
2. Чертежи настоящего раздела разработаны на топографической основе М 1:500, выполненной по материалам изысканий, проведенных ООО "Гео Плюс" в 2015 году.
3. Система координат - местная (городская).
4. Система высот - Балтийская.
5. В связи с тем, что практически всю территории отведённого земельного участка с КН 61:44:0050220:10 занимает подземная часть здания проектируемого жилого дома - проектируемая встроенная подземная автостоянка, а площадка строительства в границах проектирования (в границах благоустройства) вписана (состыкована) в существующий рельеф, в составе настоящего комплекта чертеж «План земляных масс» не разрабатывался.
6. В настоящем разделе учтены только локальные отделочные земляные работы, связанные с локальной вертикальной планировкой территории для обеспечения водоотвода и с благоустройством территории - с устройством всех видов покрытий и газонов.
7. Локальные отделочные земляные работы рассчитаны по проектным вертикальным отметкам и по проектным конструкциям покрытий и элементов благоустройства, и приведены в «Ведомости объёмов земляных масс» на чертежах настоящего Раздела.
8. Объемы земляных работ по устройству фундаментов и подземной части проектируемого здания учтены в разделе «Конструктивные решения» настоящего проекта.
9. Условные обозначения соответствуют ГОСТ 21.204-93 и на чертежах комплекта не приводятся. Условные обозначения, отсутствующие ГОСТ 21.204-93, приведены на соответствующих чертежах комплекта.
10. Изменение 1 внесено по замечаниям негосударственной экспертизы проектной документации - ООО «ГеоСПЭК».

Изм.	Кол.уч.	Лист	№ док.	Подпись	Дата
1	-	Зам.	08-15		08.15

30-14-ПЗУ

Многоквартирный жилой дом с помещениями общественного назначения и подземной автостоянкой по ул. 8 Марта, 1 в г. Ростове-на-Дону

ГИП	Шмаров	07.15 г.
ГАП	Кушнарёва	07.15 г.
Разработал	Вальдман	07.15 г.
Проверил	Кашин	07.15 г.
Н.контр.	Бабичева	07.15 г.

Схема планировочной организации земельного участка

Стадия	Лист	Листов
П	1	11

Общие данные (начало)

ООО "Градостроитель"

Согласовано

Взам.инв.№

Подпись и дата

Инв.№ подл.

Формат А3

ВЕДОМОСТЬ МАЛЫХ АРХИТЕКТУРНЫХ ФОРМ И ПЕРЕНОСНЫХ ИЗДЕЛИЙ

Поз.	Обозначение	Наименование	Кол.	Примечание
1	Продукция ЗАО "Ксил" № 2308	Диван на чугунных ножках	2	
2	Продукция ЗАО "Ксил" № 1311	Урна деревянная с ж/б основанием	2	
3	Продукция ЗАО "Ксил" № 4306	Домик-бесетка	1	
4	Продукция ЗАО "Ксил" № 4192	Карусель	1	
5	Продукция ЗАО "Ксил" № 4102	Качалка-балансир	1	
6	Продукция ЗАО "Ксил" № 2606	Стол со скамьями детский	1	
7	Продукция ЗАО "Ксил" № 4153	Качели на металлических стойках	1	
8	Продукция ЗАО "Ксил" № 4135	Качалка на пружине "Гномик"	1	
9	Продукция ООО «АСпорт» № 9889	Стол стационарный для настольного тенниса	1	
10	Продукция ООО «АСпорт» № 9804	Рукоход прямой 2500х600х2300 мм, для спортивных площадок	1	
11	Продукция ООО «АСпорт» № 9893	Скамья для пресса для спортивных площадок	2	
12	Продукция ООО «АСпорт» № 9888	Стенка гимнастическая - тренажер, трехсекционная, металлическая	2	
13	Продукция ООО «АСпорт» № 9801	Гимнастический снаряд (тренажер универсальный, городок): перекладина, стенка гимнастическая, рукоход, брусья параллельные, кольца гимнастические, 4000х4000х3000 мм	1	
14	Продукция ООО "АСпорт" № 9891	Перекладина (турник) гимнастическая разновысокая, 6х0,8х2,7/3,4 м, перекладина - гриф Ф20-28мм,	1	
15	Индивидуальное изготовление	Стойка для сушки белья	4	

ВЕДОМОСТЬ ЭЛЕМЕНТОВ ОЗЕЛЕНЕНИЯ

Поз.	Наименование породы или вида насаждения	Возраст, лет	Количество	Примечание
1	Газон партерный	-	165	м², из многолетников по табл. 1 (ПЗУ-9)

ВЕДОМОСТЬ ДОРОГ, ПОДЪЕЗДОВ И ПРОЕЗДОВ

Наименование	Координаты		Длина, м	Ширина, м	Тип дорожной одежды	Тип поперечного профиля
	начала	конца				
Автопроезд с бортовым камнем типа БР100.30.15 L= 307 м			173,00	4,00 (усред-нённо)	А1	односкатный

ВЕДОМОСТЬ ОБЪЁМОВ РАБОТ

Поз.	Наименование	Ед. изм.	Количество			Примечания
			Всего	В границе отвода	За границей отвода	
1	Разборка:					
	- существующего тротуара (Насф=0,05 м., Нщеб=0,20 м.)	м	1447	905	542	
2	Земляные работы	-	-	-	-	См. лист № 1
3	Устройство покрытий:					
	- типа А1	м²	692	524	168	
	- типа Т1	м²	566	258,71	307,29	
	- типа Т2	м²	17,75	17,75	-	
	- типа П1	м²	122,50	122,50	-	
	- типа П2	м²	152,44	152,44	-	
4	Установка бортового камня:					
	- типа БР100.30.15	м	307	222	85	
	- типа БР100.20.8	м	366	192	174	
5	Посев газона	м²	165	32	133	
6	Установка малых архитектурных форм	шт.	22	22	-	

ВЕДОМОСТЬ ТРОТУАРОВ, ДОРОЖЕК И ПЛОЩАДОК

Поз.	Наименование	Тип	Площадь покрытия, м²	Примечание
-	Тротуар с бортовым камнем типа БР 100.20.8 L=217 м	Т1	548,40	
2	Площадка для игр детей с бортовым камнем типа БР 100.20.8 L=47 м	П1	122,50	
3	Площадка для отдыха взрослого населения с бортовым камнем типа БР 100.20.8 L=17 м	Т1	17,60	
4	Площадка для занятий физкультурой с бортовым камнем типа БР 100.20.8 L=67 м	П2	152,44	
5	Площадка для хозяйственных целей (сушка белья) с бортовым камнем типа БР 100.20.8 L=18 м	Т2	17,75	

Согласовано

Взам.инв.№

Подпись и дата

Инв.№ подл.

Изм.	Кол.уч.	Лист	№ док.	Подпись	Дата
ГИП		Шмаров			07.15 г.
ГАП		Кушнарёва			07.15 г.
Разработал		Вальдман			07.15 г.
Проверил		Кашин			07.15 г.
Н.контр.		Бабичева			07.15 г.

30-14-ПЗУ

Многоквартирный жилой дом с помещениями общественного назначения и подземной автостоянкой по ул. 8 Марта, 1 в г. Ростове-на-Дону

Схема планировочной организации земельного участка

Стадия	Лист	Листов
П	2	

Общие данные (окончание)

ООО "Градостроитель"

Формат А3

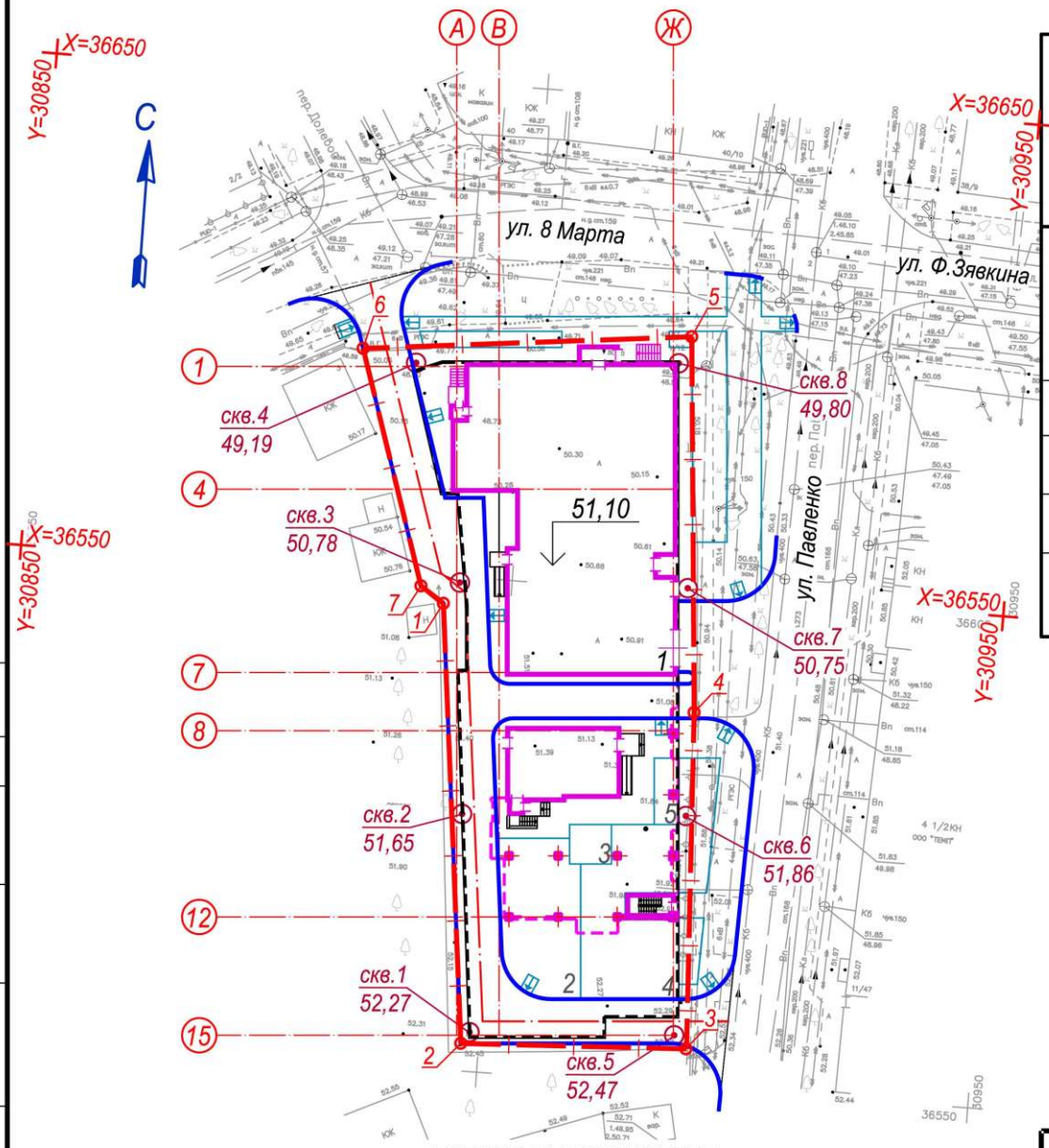

УСЛОВНЫЕ ОБОЗНАЧЕНИЯ:

- Граница отведённого земельного участка с КН 61:44:0050220:10
- скв.61 / 81,40 — Геологическая скважина
- Пандус для маломобильных групп населения

1. Система координат - местная (городская).
2. Привязка (разбивка на местности) границ отведенного земельного участка с КН 61:44:0050220:10 и проектируемого жилого дома выполнена в координатах местной (городской) системы координат.
3. Конструкция пандуса для маломобильных групп населения приведена листе № 11 настоящего комплекта.

ВЕДОМОСТЬ ЖИЛЫХ И ОБЩЕСТВЕННЫХ ЗДАНИЙ И СООРУЖЕНИЙ

Номер на плане	Наименование и обозначение	Этажность	Количество			Площадь, м²				Строительный объем, м³	
			Зданий	Квартир		Застройки		Общая нормируемая		Зданий	Всего
				здания	всего	здания	всего	здания	всего		
1	Многоквартирный жилой дом с помещениями общественного назначения и подземной автостоянкой	10	1			783,60	783,60				
2	Площадка для игр детей	-	1	-	-	122,50	122,50				
3	Площадка для отдыха взрослого населения	-	1	-	-	17,60	17,60				
4	Площадка для занятий физкультурой	-	1	-	-	152,44	152,44				
5	Площадка для хозяйственных целей (сушка белья)	-	1	-	-	17,75	17,75				

Каталог координат границ отведенного земельного участка с КН 61:44:0050220:10

Номера точек	Координаты	
	X	У
1	36597,20	30893,25
2	36552,77	30898,19
3	36553,93	30921,11
4	36588,01	30919,41
5	36625,97	30916,40
6	36622,42	30883,25
7	36598,76	30890,85

Согласовано

Взам.инв.№

Подпись и дата

Инв.№ подл.

Изм.	Кол.уч.	Лист	№ док.	Подпись	Дата
ГИП		Шмаров			07.15 г.
ГАП		Кушнарёва			07.15 г.
Разработал		Вальдман			07.15 г.
Проверил		Кашин			07.15 г.
Н.контр.		Бабичева			07.15 г.

30-14-ПЗУ

Многоквартирный жилой дом с помещениями общественного назначения и подземной автостоянкой по ул. 8 Марта, 1 в г. Ростове-на-Дону

Схема планировочной организации земельного участка

Стадия	Лист	Листов
П	3	

Схема планировочной организации земельного участка. М 1:500

ООО "Градостроитель"

Формат А3

ВЕДОМОСТЬ ЖИЛЫХ И ОБЩЕСТВЕННЫХ ЗДАНИЙ И СООРУЖЕНИЙ

Номер на плане	Наименование и обозначение	Этажность	Количество			Площадь, м²				Строительный объем, м³	
			Зданий	Квартир		Застройки		Общая нормируемая		Зданий	Всего
				здания	всего	здания	всего	здания	всего		
1	Многоквартирный жилой дом с помещениями общественного назначения и подземной автостоянкой	10	1			783,60	783,60				
2	Площадка для игр детей	-	1	-	-	122,50	122,50				
3	Площадка для отдыха взрослого населения	-	1	-	-	17,60	17,60				
4	Площадка для занятий физкультурой	-	1	-	-	152,44	152,44				
5	Площадка для хозяйственных целей (сушка белья)	-	1	-	-	17,75	17,75				

1. Система координат - местная (городская).
2. Привязка (разбивка на местности) проектируемого жилого дома выполнена в координатах местной (городской) системы координат.
3. Привязка (разбивка на местности) автопроездов, тротуаров, площадок и элементов благоустройства выполнена линейными размерами от наружных граней стен проектируемого жилого дома.

Изм.	Кол.уч.	Лист	№ док.	Подпись	Дата
ГИП		Шмаров			07.15 г.
ГАП		Кушнарёва			07.15 г.
Разработал		Вальдман			07.15 г.
Проверил		Кашин			07.15 г.
Н.контр.		Бабичева			07.15 г.

30-14-ПЗУ

Многоквартирный жилой дом с помещениями общественного назначения и подземной автостоянкой по ул. 8 Марта, 1 в г. Ростове-на-Дону

Схема планировочной организации земельного участка

Стадия	Лист	Листов
П	5	

Разбивочный план. Элементы благоустройства. М 1:500

ООО "Градостроитель"

Формат А3

Согласовано

Взам.инв.№

Подпись и дата

Инв.№ подл.

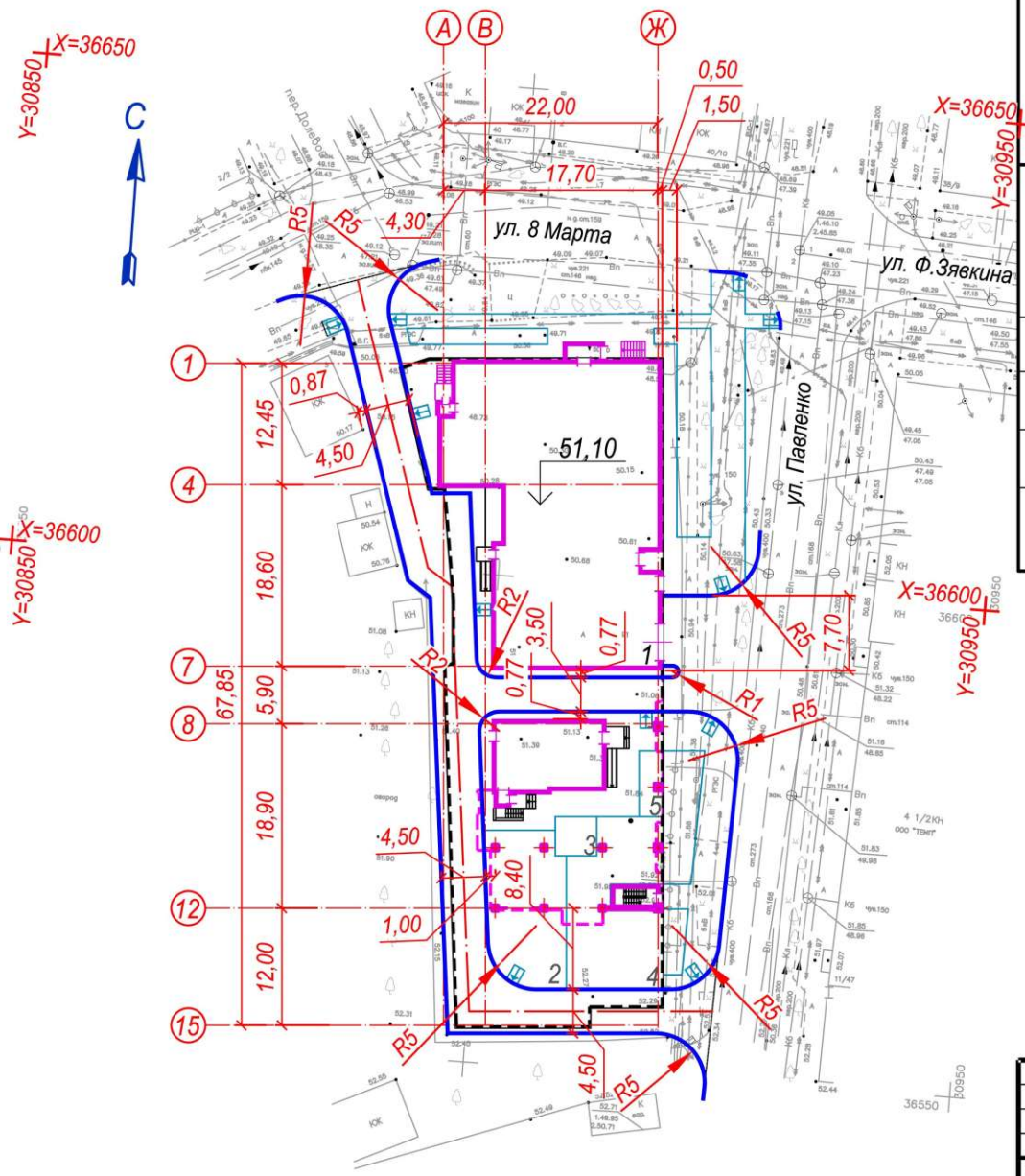

1. Система координат - местная (городская).
2. Привязка (разбивка на местности) проектируемого жилого дома выполнена в координатах местной (городской) системы координат.
3. Привязка (разбивка на местности) автопроездов выполнена линейными размерами от наружных граней стен проектируемого жилого дома.

ВЕДОМОСТЬ ЖИЛЫХ И ОБЩЕСТВЕННЫХ ЗДАНИЙ И СООРУЖЕНИЙ

Номер на плане	Наименование и обозначение	Этажность	Количество			Площадь, м²				Строительный объем, м³	
			Зданий	Квартир		Застройки		Общая нормируемая		Зданий	Всего
				здания	всего	здания	всего	здания	всего		
1	Многоквартирный жилой дом с помещениями общественного назначения и подземной автостоянкой	10	1			783,60	783,60				
2	Площадка для игр детей	-	1	-	-	122,50	122,50				
3	Площадка для отдыха взрослого населения	-	1	-	-	17,60	17,60				
4	Площадка для занятий физкультурой	-	1	-	-	152,44	152,44				
5	Площадка для хозяйственных целей (сушка белья)	-	1	-	-	17,75	17,75				

Каталог координат пересечения осей многоквартирного жилого дома (поз. 1)

Обозначение пересекаемых осей	Координаты	
	X	У
А / 1	36621,27	30892,82
А / 4	36608,85	30893,72
В / 4	36609,16	30898,01
В / 7	36590,66	30899,30
В / 8	36584,77	30899,73
В / 12	36565,92	30901,09
Ж / 1	36622,86	30914,71
Ж / 7	36591,94	30916,95
Ж / 8	36586,05	30917,38
Ж / 12	36567,20	30918,75

Согласовано

Взам.инв.№

Подпись и дата

Инв.№ подл.

Изм.	Кол.уч.	Лист	№ док.	Подпись	Дата
ГИП		Шмаров			07.15 г.
ГАП		Кушнарёва			07.15 г.
Разработал		Вальдман			07.15 г.
Проверил		Кашин			07.15 г.
Н.контр.		Бабичева			07.15 г.

30-14-ПЗУ

Многоквартирный жилой дом с помещениями общественного назначения и подземной автостоянкой по ул. 8 Марта, 1 в г. Ростове-на-Дону

Схема планировочной организации земельного участка

Стадия	Лист	Листов
П	4	

Разбивочный план М 1:500

ООО "Градостроитель"

Формат А3

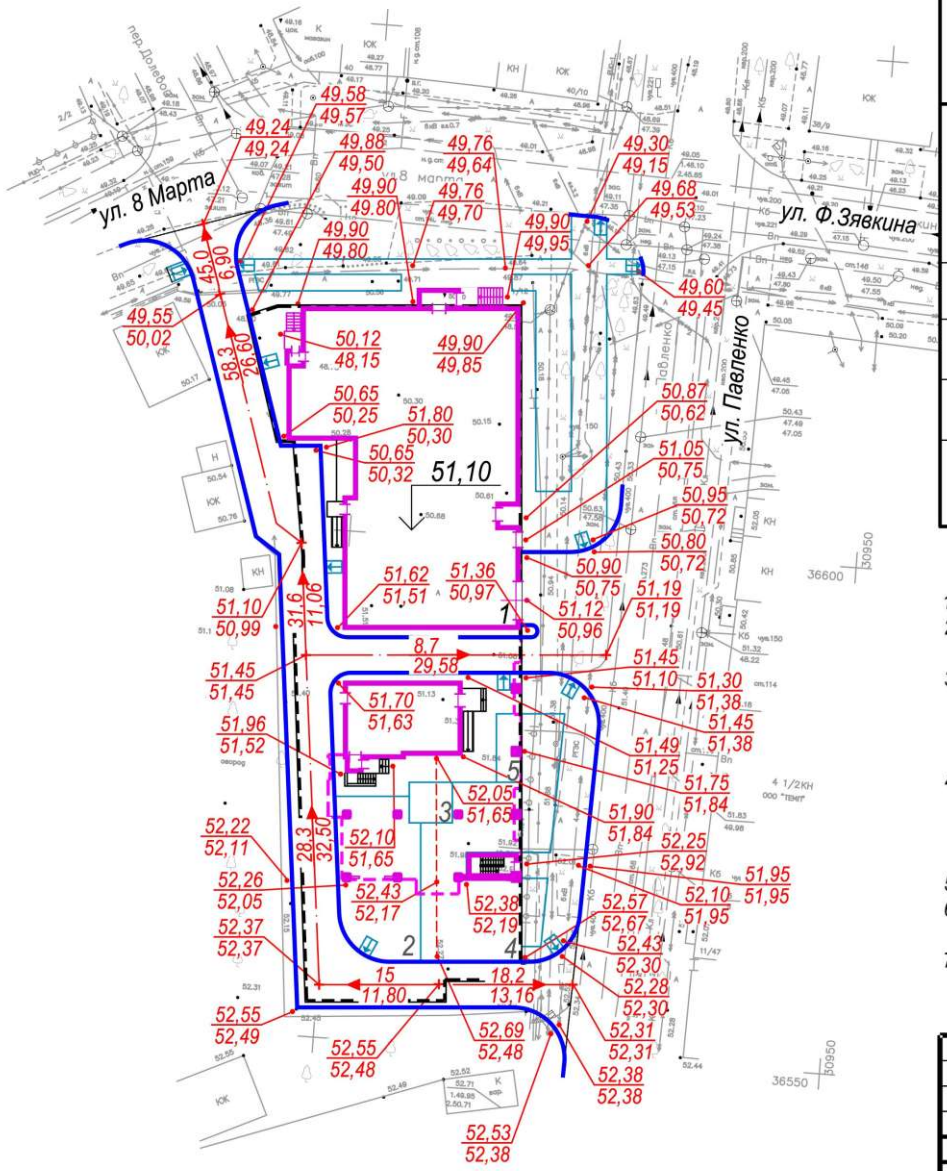

ВЕДОМОСТЬ ЖИЛЫХ И ОБЩЕСТВЕННЫХ ЗДАНИЙ И СООРУЖЕНИЙ

Номер на плане	Наименование и обозначение	Этажность	Количество			Площадь, м²				Строительный объем, м³	
			Зданий	Квартир		Застройки		Общая нормируемая		Зданий	Всего
				здания	всего	здания	всего	здания	всего		
1	Многоквартирный жилой дом с помещениями общественного назначения и подземной автостоянкой	10	1			783,60	783,60				
2	Площадка для игр детей	-	1	-	-	122,50	122,50				
3	Площадка для отдыха взрослого населения	-	1	-	-	17,60	17,60				
4	Площадка для занятий физкультурой	-	1	-	-	152,44	152,44				
5	Площадка для хозяйственных целей (сушка белья)	-	1	-	-	17,75	17,75				

1. Система высот - Балтийская.
2. Проектные планировочные отметки относятся к верху покрытий автопроездов, тротуаров, площадок и верху свободно спланированных участков территории.
3. Уплотнение грунта должно производиться в соответствии со СНиП 3.06.03-85 «Автомобильные дороги»: планировочные насыпи должны отсыпаться слоями толщиной 0,25 м с уплотнением каждого слоя 15-ю проходами катка массой 15 тонн, планировочные и конструктивные выемки должны уплотняться 8-ю проходами катка массой 15 тонн.
4. Плотность грунта в насыпи (коэффициент уплотнения), а также плотность грунтов выемки на глубину рабочего слоя (0,35 м.) должна составлять не менее 0,98 от максимально возможной, но не менее ρ=1,65 т/м3. Максимально возможная плотность грунта определяется лабораторным путем по методу стандартного уплотнения перед производством земляных работ.
5. Коэффициент относительного уплотнения грунта - 1,10.
6. По данным инженерно-геологических изысканий, проведённых ООО "Южгеоспецпроект" в декабре 2014 г., на площадке строительства растительный грунт отсутствует.
7. Отсыпка (вертикальная планировка) газонов должна производиться привозным растительным грунтом. На вновь устраиваемых газонах толщина растительного слоя должна составлять не менее 0,15 м. Отсыпаемый растительный грунт уплотнению не подлежит.

Изм.	Кол.уч.	Лист	№ док.	Подпись	Дата
ГИП		Шмаров			07.15 г.
ГАП		Кушнарёва			07.15 г.
Разработал		Вальдман			07.15 г.
Проверил		Кашин			07.15 г.
Н.контр.		Бабичева			07.15 г.

30-14-ПЗУ

Многоквартирный жилой дом с помещениями общественного назначения и подземной автостоянкой по ул. 8 Марта, 1 в г. Ростове-на-Дону

Схема планировочной организации земельного участка

Стадия	Лист	Листов
П	6	

План организации рельефа М 1:500

ООО "Градостроитель"

Согласовано

Взам.инв.№ | Подпись и дата | Инв.№ подл.

Формат А3

КОНСТРУКЦИИ ПОКРЫТИЯ ПЛОЩАДКИ ДЛЯ СУШКИ БЕЛЬЯ

Тип Т2
М 1:25

Плотный горячий мелкозернистый асфальтобетон типа Б марки II по ГОСТ 9128-2013	- 0,04 м
Однократная обработка вязким битумом БНД 60/90 по ГОСТ 22245-90 в количестве 0,2 л/м²	
Фракционированный щебень фр. 20-40 М600 по ГОСТ 8267-93*	- 0,12 м
Уплотнённый грунт	

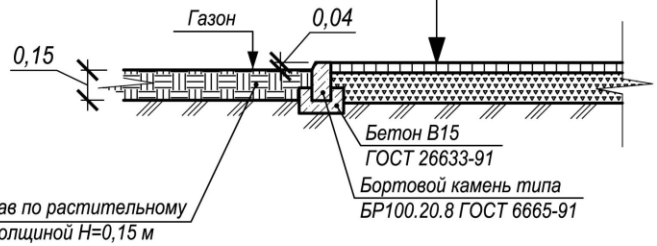

КОНСТРУКЦИЯ ПАНДУСА ДЛЯ МАЛОМОБИЛЬНЫХ ГРУПП НАСЕЛЕНИЯ

ПЛАН. М 1:50

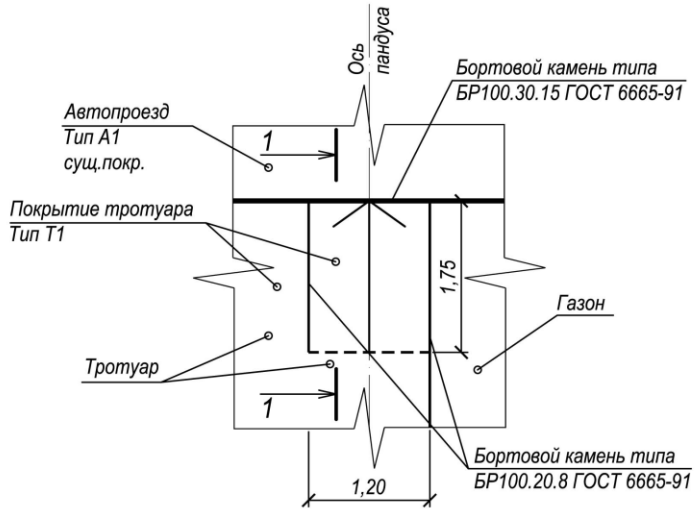

РАЗРЕЗ 1-1. М 1:25

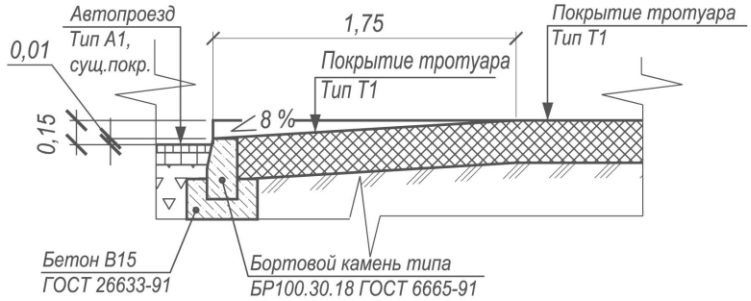

1. Общие указания к настоящему чертежу приведены на листе № 9 настоящего комплекта чертежей.

Изм.	Кол.уч.	Лист	№ док.	Подпись	Дата
ГИП		Шмаров			07.15 г.
ГАП		Кушнарёва			07.15 г.
Разработал		Вальдман			07.15 г.
Проверил		Кашин			07.15 г.
Н.контр.		Бабичева			07.15 г.

30-14-ПЗУ

Многоквартирный жилой дом с помещениями общественного назначения и подземной автостоянкой по ул. 8 Марта, 1 в г. Ростове-на-Дону

Схема планировочной организации земельного участка

Стадия	Лист	Листов
П	11	

Конструкции покрытий (окончание)

ООО "Градостроитель"

Согласовано

Взам.инв.№

Подпись и дата

Инв.№ подл.

Формат А3

КОНСТРУКЦИЯ ТРАВЯНОГО ПОКРЫТИЯ ПЛОЩАДКИ ДЛЯ ИГР ДЕТЕЙ

Тип П1
М 1:25

Посев газонов из травосмеси (см. таблица 1)	
Песчано-грунтовая смесь: растительный грунт - 70 %, песок природный крупный - 30 %	- 0,15* м
Фракционированный щебень фр. 20-40 М400 по ГОСТ 8267-93*	- 0,12 м
Песок природный крупный по ГОСТ 8736-2014	- 0,10 м
Уплотнённый грунт	

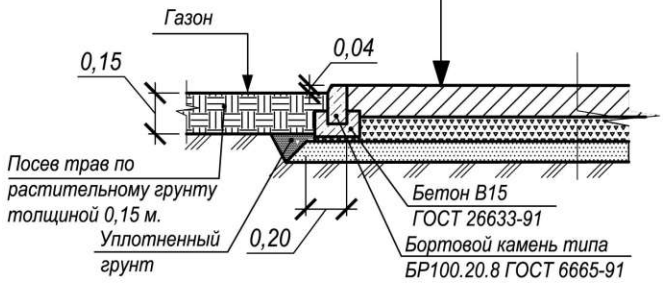

1. Общие указания к настоящему чертежу приведены на листе № 9 настоящего комплекта чертежей.
2. Толщина песчано-грунтовой смеси в специализированном травяном покрытии площадки для игр детей типа П1, отмеченная «*» (звёздочкой), указана для усаженного (прикатанного) состояния. При устройстве покрытия типа П1 песчано-грунтовая смесь (растительный грунт - 70 % + песок - 30 %) укладывается слоем 0,19 м. (не менее) - с коэффициентом 1,25 с учётом её усадки после укладки и последующей прикатки.
3. При устройстве (укладке) специализированного травяного покрытия площадки для игр детей типа П1 необходимо выполнить следующее:

- дренирующий слой из фракционированного щебня фр. 20-40 укатывается катком массой не менее 5 тонн за 5 проходов по одному следу с выравниваем уровня покрытия по проектным отметкам (за минусом толщины прикатанной песчано-грунтовой смеси - 0,15 м.) для получения ровного покрытия и формирования необходимых уклонов поверхности;
- песчано-грунтовая смесь (растительный грунт - 70 % + песок - 30 %) укладывается слоем 0,19 м. (не менее) - с коэффициентом 1,25 с учётом её усадки и последующей прикатки. После укладки её необходимо прикатать (но не укатывать!) катком массой 50-100 кг. Для ускорения усадки необходимо выполнить поливку уложенной песчано-грунтовой смеси;
- перед укладкой в песчано-грунтовую смесь (растительный грунт - 70 % + песок - 30 %) производится заправка (внесение) фосфорных и калийных удобрений из расчёта 12 кг суперфосфата и 10 кг хлористого калия на 100 кв.м. покрытия площадки;
- после укладки и прикатки катком песчано-грунтовая смесь (растительный грунт - 70 % + песок - 30 %) обильно поливают водой, что бы вода пропитала её до самой поверхности нижнего (подстилающего) песчаного слоя.

КОНСТРУКЦИЯ ПОКРЫТИЯ ПЛОЩАДКИ ДЛЯ ЗАНЯТИЙ ФИЗКУЛЬТУРОЙ

Тип П2
М 1:25

Спецсмесь "Тэннисит-ССК-5" (цвет: красный)	- 0,15 м
Фракционированный щебень фр. 20-40 М600 по ГОСТ 8267-93*	- 0,10 м
Песок средней крупности по ГОСТ 8736-2014	- 0,10 м
Уплотненный грунт	

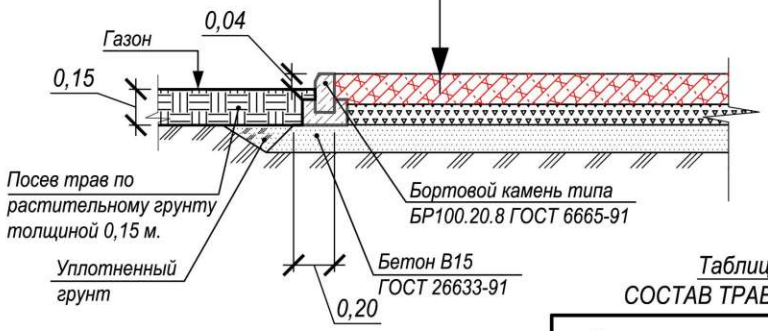

Таблица 1
СОСТАВ ТРАВОСМЕСИ

Наименование материала	%
Рейграс пастбищный	30
Овсяница луговая	15
Мятлик луговой	15
Полевица белая	15
Лисохвост луговой	10
Клевер белый	15

Согласовано

Взам.инв.№

Подпись и дата

Инв.№ подл.

Изм.	Кол.уч.	Лист	№ док.	Подпись	Дата
ГИП		Шмаров			07.15 г.
ГАП		Кушнарёва			07.15 г.
Разработал		Вальдман			07.15 г.
Проверил		Кашин			07.15 г.
Н.контр.		Бабичева			07.15 г.

30-14-ПЗУ

Многоквартирный жилой дом с помещениями общественного назначения и подземной автостоянкой по ул. 8 Марта, 1 в г. Ростове-на-Дону

Схема планировочной организации земельного участка

Стадия	Лист	Листов
П	10	

Конструкции покрытий (продолжение)

ООО "Градостроитель"

Формат А3

КОНСТРУКЦИЯ ДОРОЖНОЙ ОДЕЖДЫ АВТОПРОЕЗДОВ

Тип А1
М 1:25

Горячий плотный мелкозернистый асфальтобетон типа Б марки II по ГОСТ 9128-2013	- 0,07 м
Однократная обработка вязким битумом БНД 60/90 по ГОСТ 22245-90 в количестве 0,7 л/м.кв.	
Фракционированный щебень фр. 40-80 М600 по ГОСТ 8267-93*, уложенный по принципу заклинки	- 0,18 м
Фракционированный щебень фр. 40-80 М600 по ГОСТ 8267-93*	- 0,25 м
Песок природный крупный по ГОСТ 8736-2014	- 0,15 м
Уплотнённый грунт	

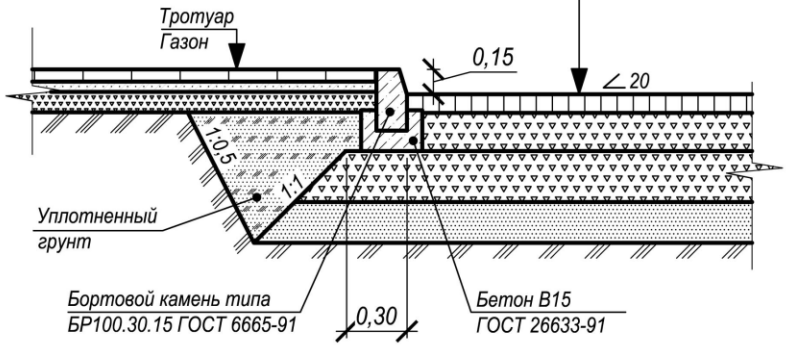

КОНСТРУКЦИЯ ПОКРЫТИЯ ТРОТУАРОВ И ПЛОЩАДКИ ДЛЯ ОТДЫХА ВЗРОСЛОГО НАСЕЛЕНИЯ

Тип Т1
М 1:25

Бетонная плитка ЭДД 1.8 по ГОСТ 17608-91	- 0,08 м
Песок природный крупный по ГОСТ 8736-2014, укрепленный портландцементом М400 по ГОСТ 10178-85 в количестве 15 %	- 0,05 м
Фракционированный щебень фр. 10-20 М600 по ГОСТ 8267-93*	- 0,20 м
Уплотнённый грунт	

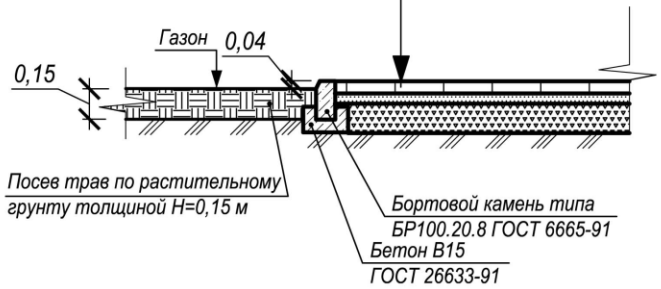

1. Конструкция покрытия типа А1 применяется для строительства дорожной одежды внутридворовых автопроездов, типа Т1 - для строительства покрытий тротуаров и площадки для отдыха взрослого населения, типа Т2 - для строительства покрытия площадки для хозяйственных целей (сушка белья), типа П1 - для строительства травяного покрытия площадки для игр детей, типа П2 - для строительства покрытия площадки для занятий физкультурой.
2. Расчет конструкции дорожной одежды типа А1 произведен по ОДН 218.046-01 на программном комплексе ROBUR версия 7.2 регистрационный номер 1567242534.
3. Конструкции покрытий тротуаров, пешеходных дорожек и площадок типов Т1 и Т2 приняты на основании «Типовых конструкций дорожных одежд городских дорог» (Минжилкомхоз, 1984 г.) с учетом применения современных строительных материалов и практики строительства в Ростовской области.
4. Конструкция покрытия тротуаров типа Т1 рассчитана на проезд пожарной техники.
5. Конструкции покрытии площадок типов П1 и П2 приняты с учётом требований СП 31-15-2006 «Открытые плоскостные физкультурно-спортивные сооружения».
6. Укладка покрытий всех типов должна производиться в соответствии со СНиП 3.06.03-85 «Автомобильные дороги».

Согласовано

Взам.инв.№

Подпись и дата

Инв.№ подл.

Изм.	Кол.уч.	Лист	№ док.	Подпись	Дата
ГИП		Шмаров			07.15 г.
ГАП		Кушнарёва			07.15 г.
Разработал		Вальдман			07.15 г.
Проверил		Кашин			07.15 г.
Н.контр.		Бабичева			07.15 г.

30-14-ПЗУ

Многоквартирный жилой дом с помещениями общественного назначения и подземной автостоянкой по ул. 8 Марта, 1 в г. Ростове-на-Дону

Схема планировочной организации земельного участка

Стадия	Лист	Листов
П	9	

Конструкции покрытий (начало)

ООО "Градостроитель"

Формат А3

ВЕДОМОСТЬ ЖИЛЫХ И ОБЩЕСТВЕННЫХ ЗДАНИЙ И СООРУЖЕНИЙ

Номер на плане	Наименование и обозначение	Этажность	Количество			Площадь, м²				Строительный объем, м³	
			Зданий	Квартир		Застройки		Общая нормируемая		Зданий	Всего
				здания	всего	здания	всего	здания	всего		
1	Многоквартирный жилой дом с помещениями общественного назначения и подземной автостоянкой	10	1			783,60	783,60				
2	Площадка для игр детей	-	1	-	-	122,50	122,50				
3	Площадка для отдыха взрослого населения	-	1	-	-	17,60	17,60				
4	Площадка для занятий физкультурой	-	1	-	-	152,44	152,44				
5	Площадка для хозяйственных целей (сушка белья)	-	1	-	-	17,75	17,75				

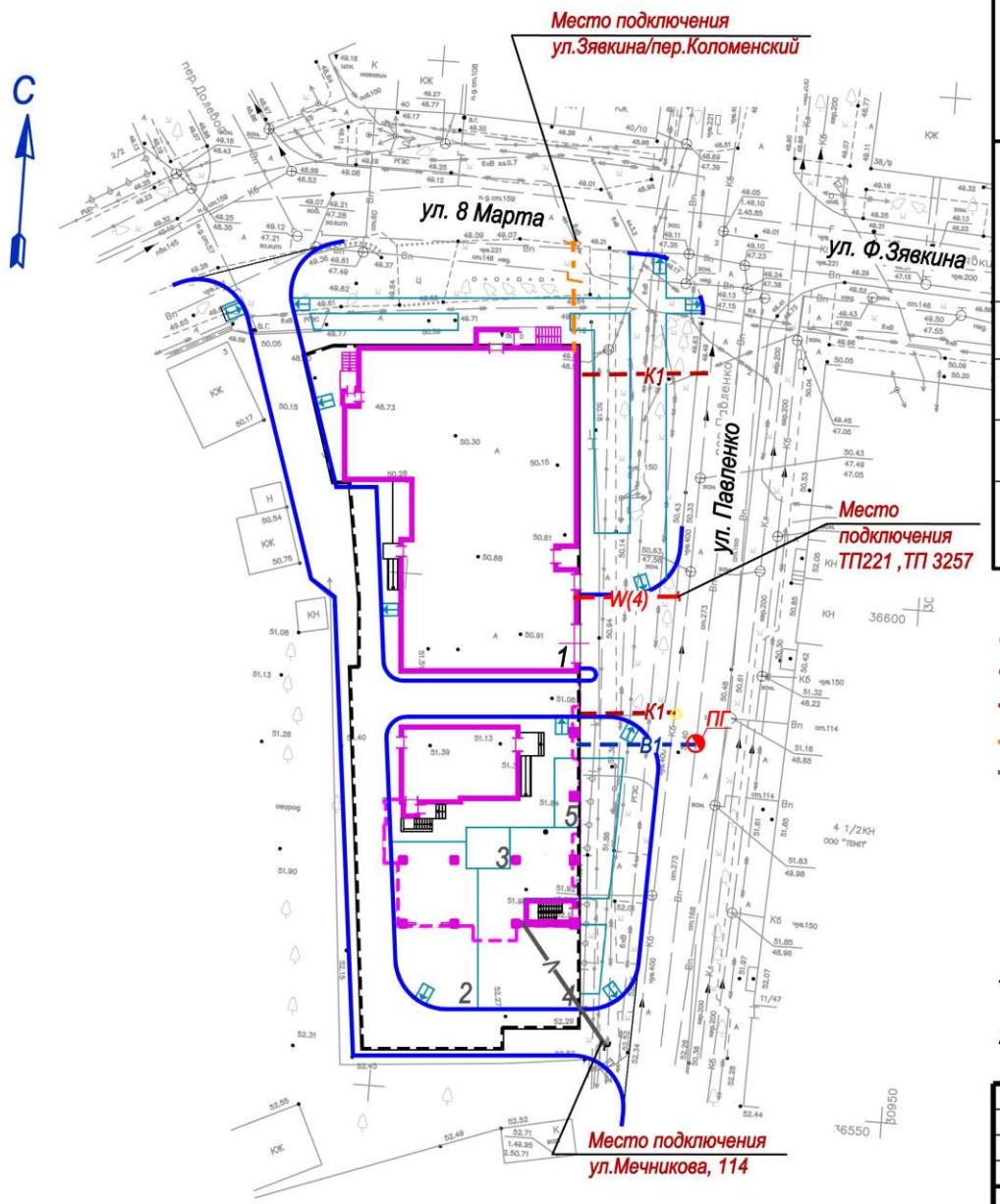

УСЛОВНЫЕ ОБОЗНАЧЕНИЯ:

- B1 - Проектируемая сеть хоз. водопровода
- K1 - Проектируемая сеть хоз. бытовой канализации
- W(4) - Проектируемая кабельная линия 0,4 кВ
- Г - Проектируемые сети газоснабжения
- V - Проектируемая воздушная сеть связи (ВОЛС)
- ПГ - Проектируемый пожарный гидрант

1. Инженерные сети на настоящем чертеже показаны на основании соответствующих чертежей инженерных сетей
2. Недостающие привязки инженерных сетей смотреть в соответствующих чертежах инженерных сетей.

1	-	Зам.	08-15		08.15
Изм.	Кол.уч.	Лист	№ док.	Подпись	Дата

ГИП	Шмаров	07.15 г.
ГАП	Кушнарёва	07.15 г.
Разработал	Вальдман	07.15 г.
Проверил	Кашин	07.15 г.
Н.контр.	Бабичева	07.15 г.

30-14-ПЗУ

Многоквартирный жилой дом с помещениями общественного назначения и подземной автостоянкой по ул. 8 Марта, 1 в г. Ростове-на-Дону

Схема планировочной организации земельного участка

Стадия	Лист	Листов
П	7	

Сводный план инженерных сетей
М 1:500

ООО "Градостроитель"

Согласовано

Взам.инв.№

Подпись и дата

Инв.№ подл.

Формат А3